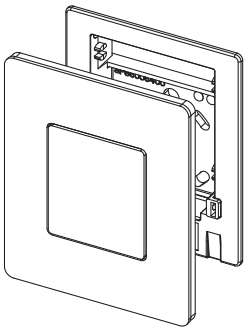

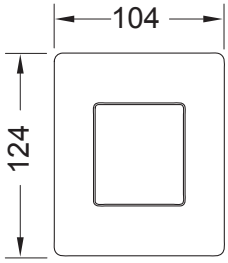

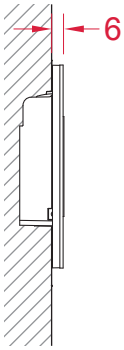

1 x

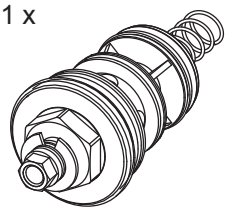

1 x

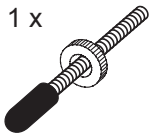

M 6 x 75 mm

2 x

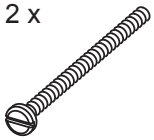

M 5 x 80 mm

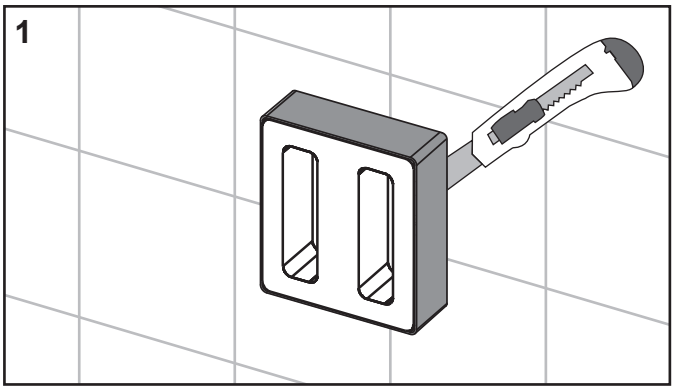

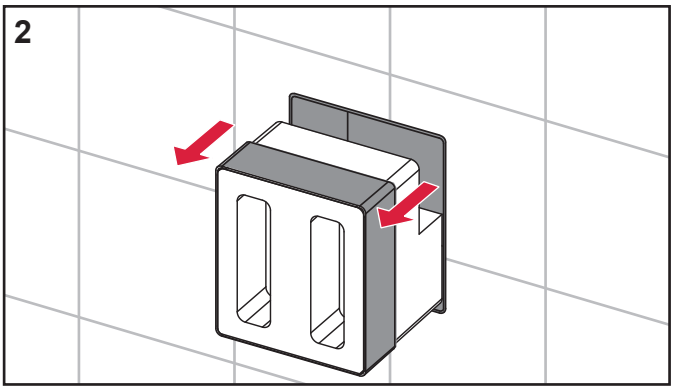

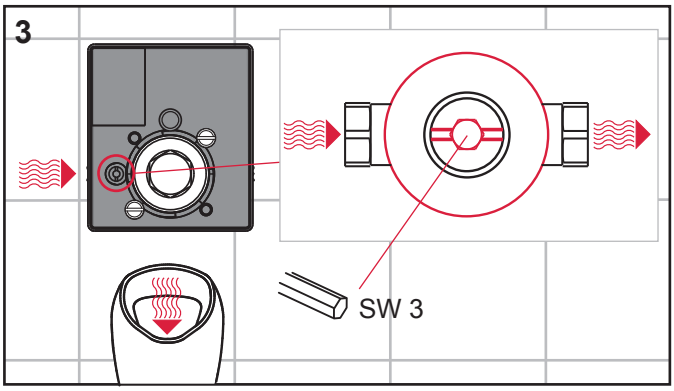

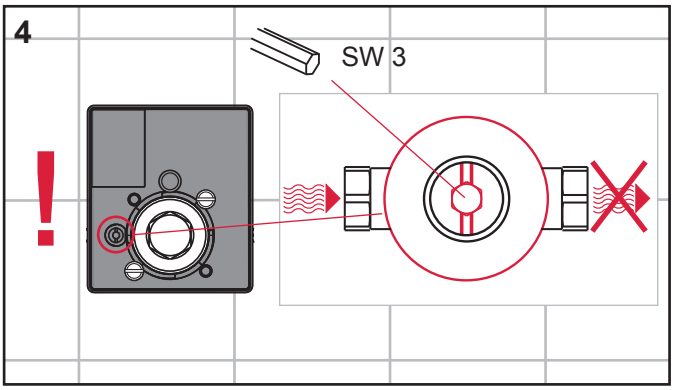

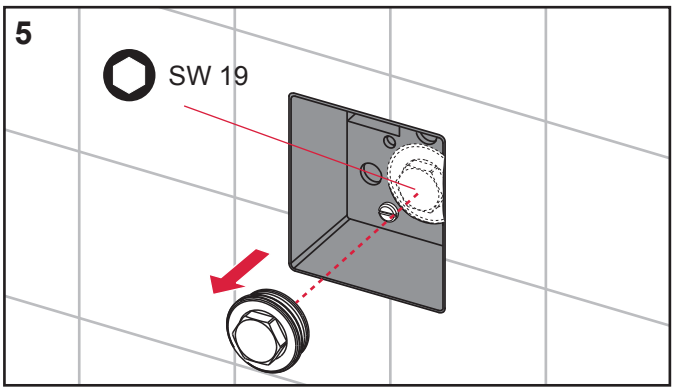

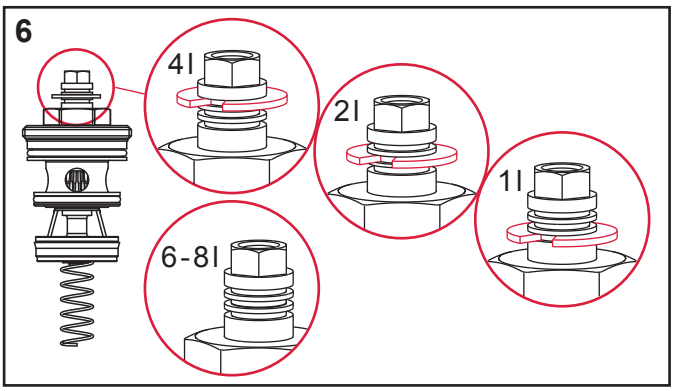

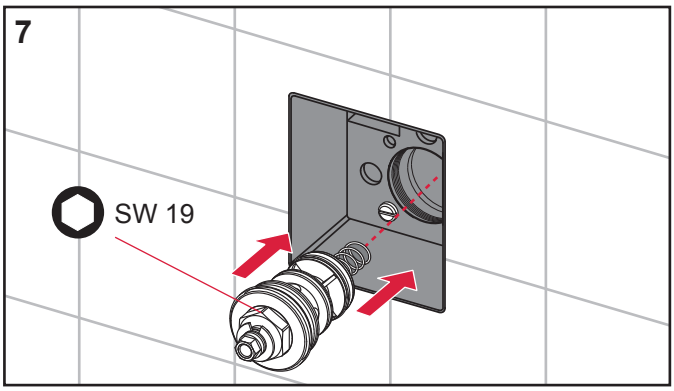

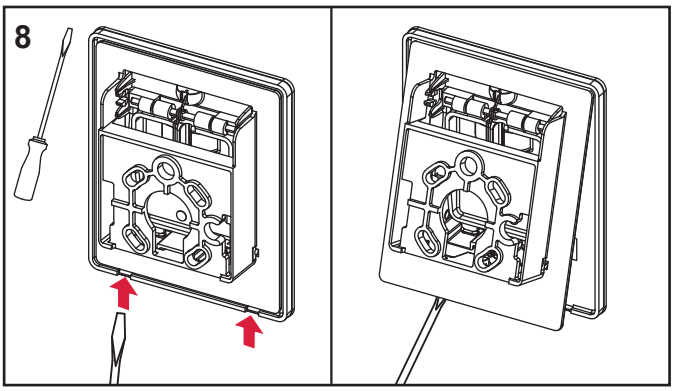

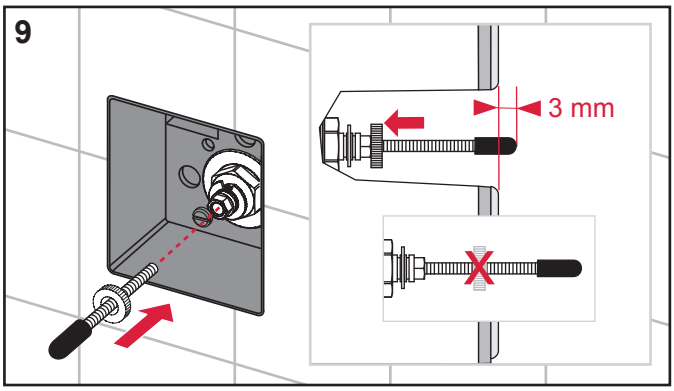

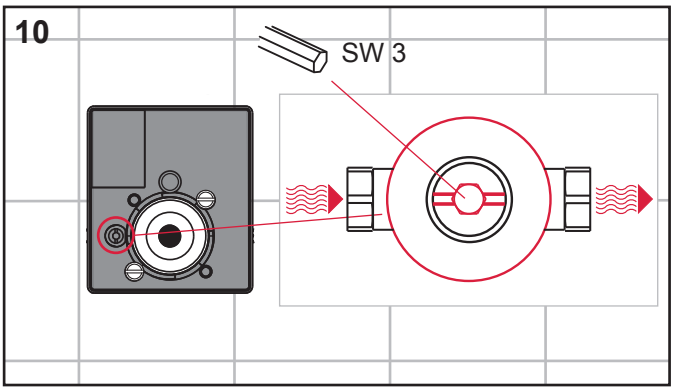

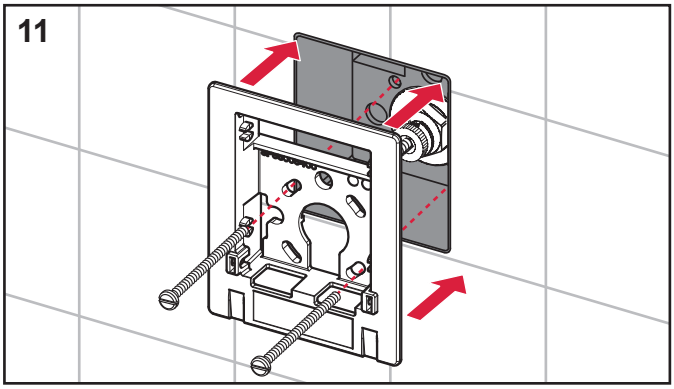

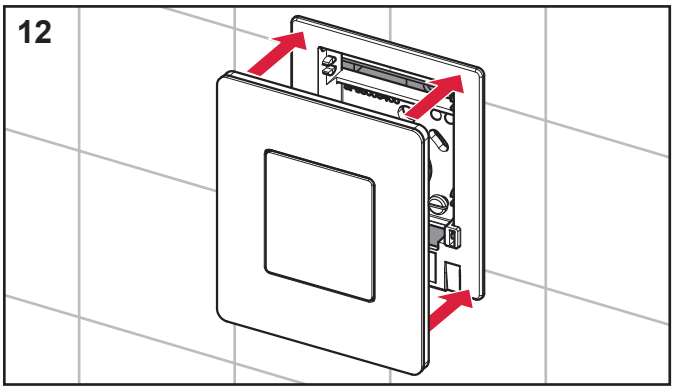

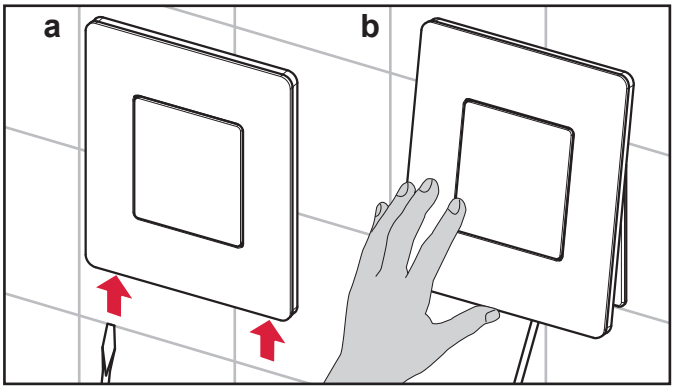

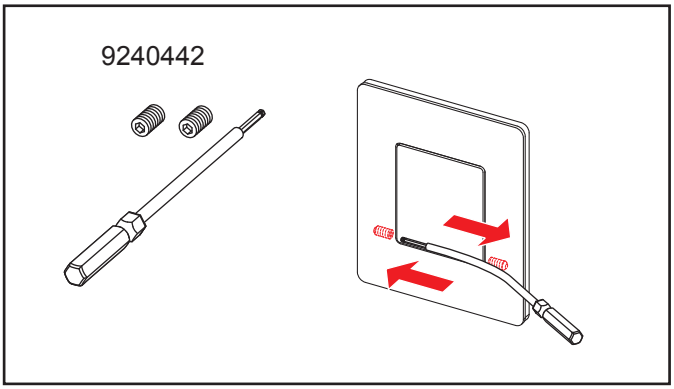

SP430 116 00 a

TECE

Pflegeanleitung DE

Care Instructions EN

Instructions d'entretien FR

Istruzioni di manutenzione IT

Instrucciones de cuidado ES

Onderhoudsinstructie NL

Wskazówki dotyczące pielęgnacji PL

Инструкции по уходу RU

Рекомендації з догляду UA

Rengjøring og vedlikehold NO

Skötselinstruktioner SE

Priežiūros instrukcijos LT

Kopšanas norādījumi LV

Hooldusjuhised EE

Pokyny pro péči CZ

Upute za njegu HR

Instrucțiuni de întreținere RO

Nihai müşteri TR

保养说明 CN

تعليمات العناية AR

Onderhoudsinstructie

Beste klant,

We danken u hartelijk voor de aankoop van dit TECE kwaliteit product.

Wij verzoeken u de volgende instructies strikt in acht te nemen om ervoor te zorgen dat het uiterlijk van het product behouden blijft:

- Verwijder eerst de resten met een zachte doek zonder hard te wrijven.
- Gebruik alleen warm water om de zichtbare oppervlakken schoon te maken.
- Je kunt ook een kleurloze milde vloeibare reiniger met anionogene of niet-ionogene oppervlakteactieve stoffen gebruiken.
- Spuit het reinigingsmiddel er niet rechtstreeks op!
- Maak de doek vochtig en verwijder het vuil met slechts lichte druk.
- Gebruik geen schurende of agressieve reinigingsmiddelen of reinigingssponzen!
- Spoel na het reinigen met voldoende helder water om het reinigingsmiddel volledig te verwijderen.