# 9820223 – A 2 (2025)

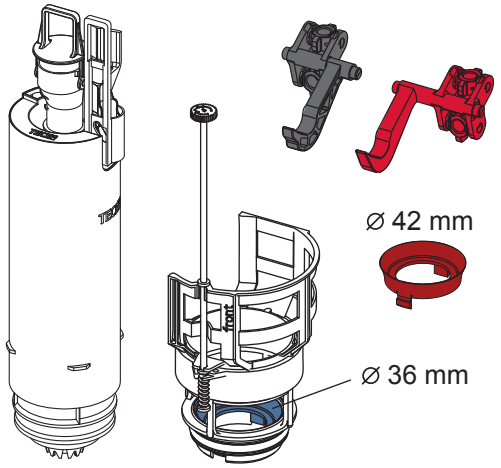


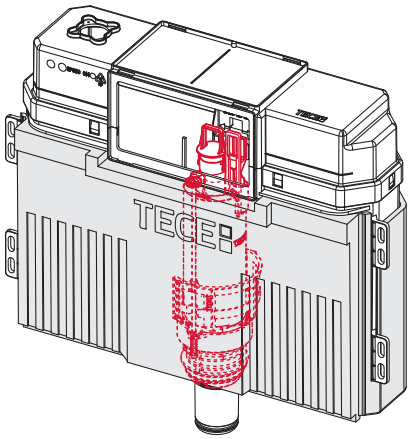

**A2**
**(2010 – 2024)**

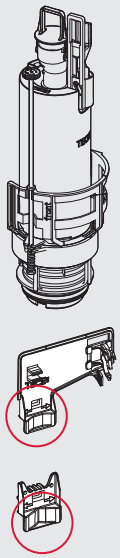

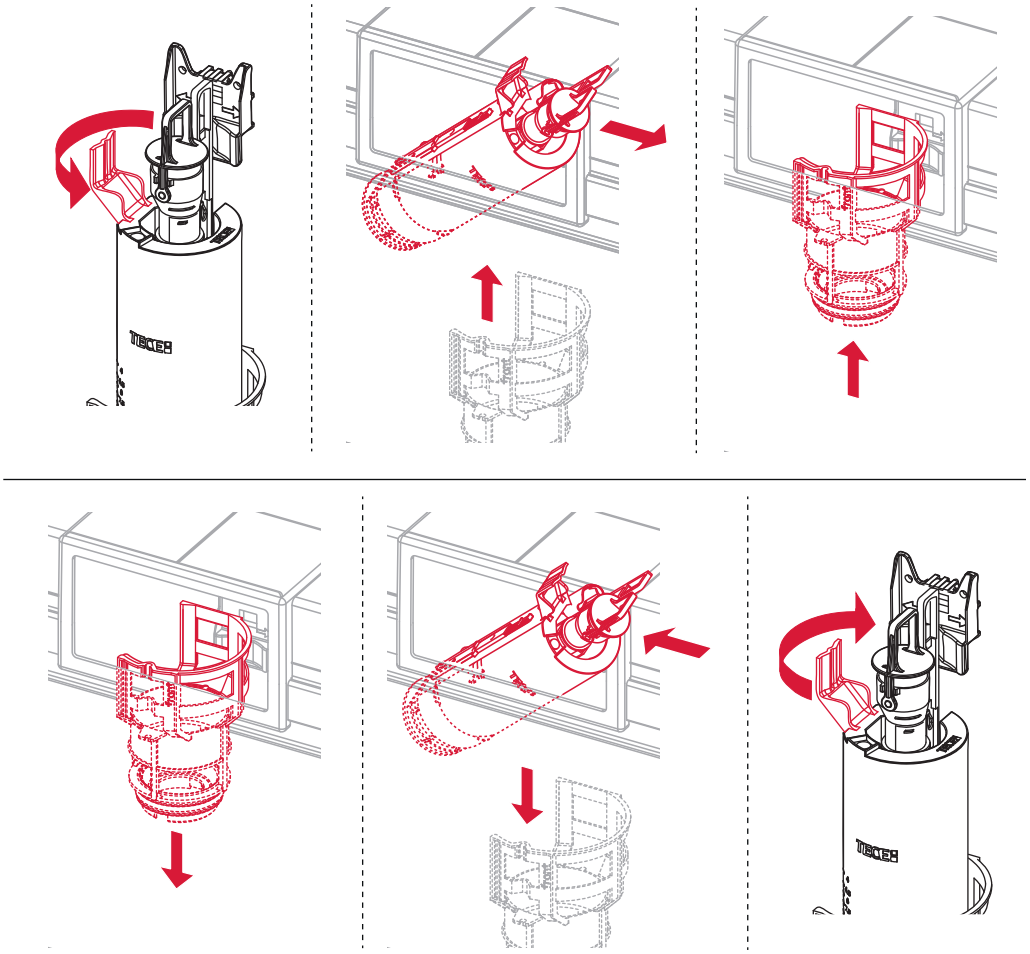

**A2**
**(2010 – 2024)**

**A2**
**(2025 – 20...)**

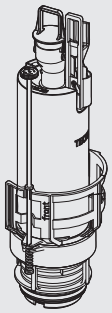

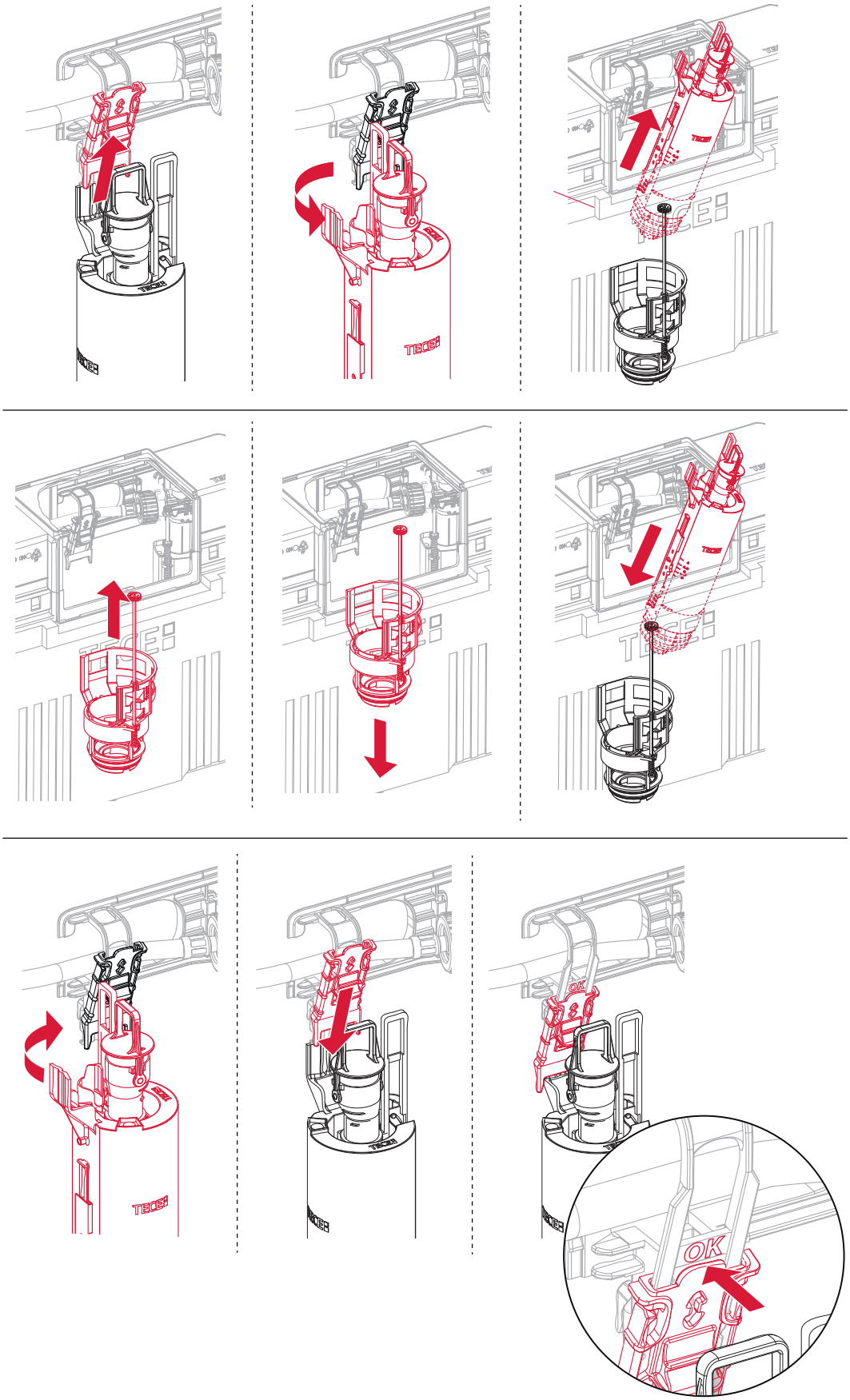


**A2**
**(2025 – 20...)**

**A1**
**(2003 – 2009)**

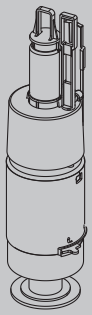

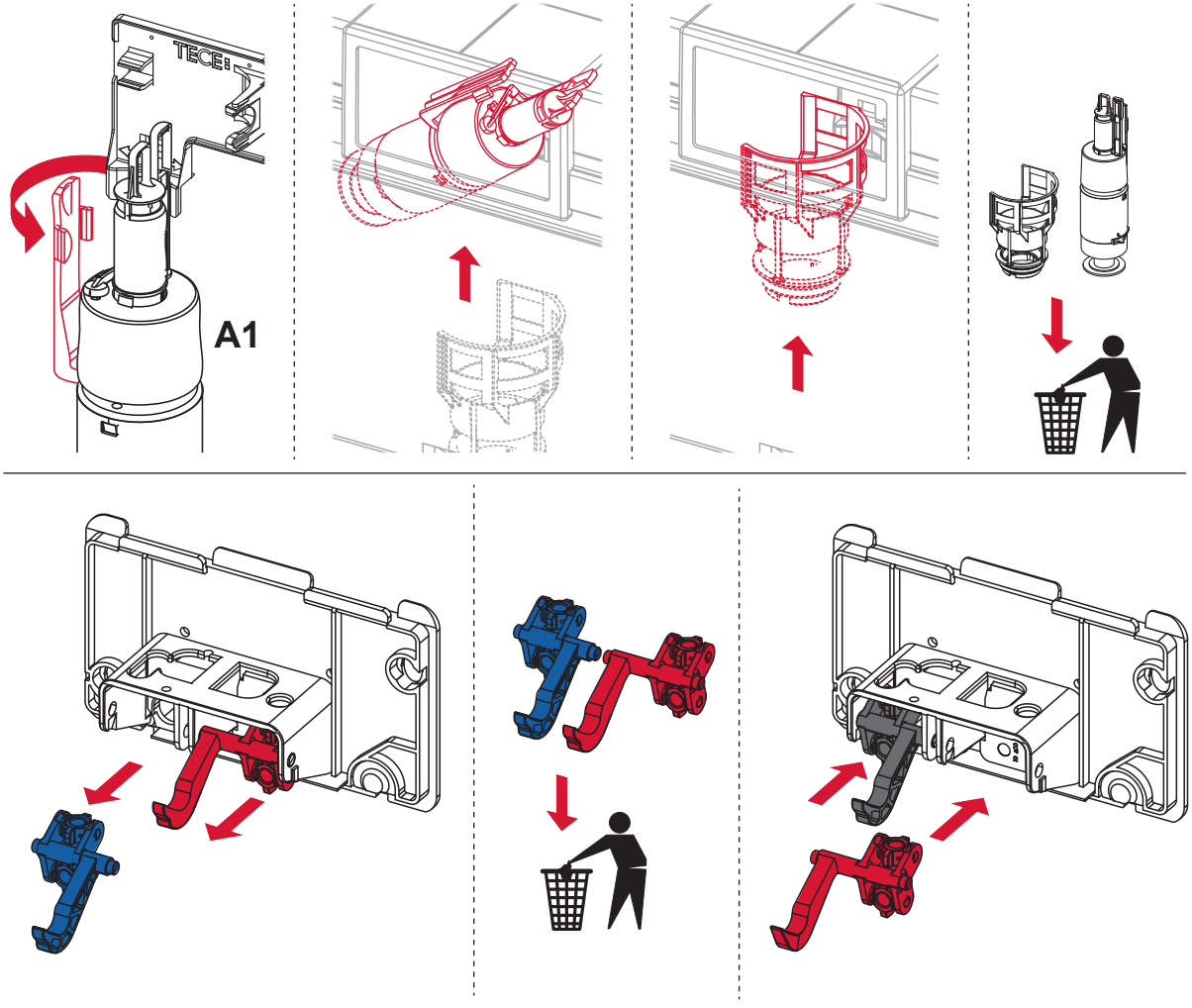


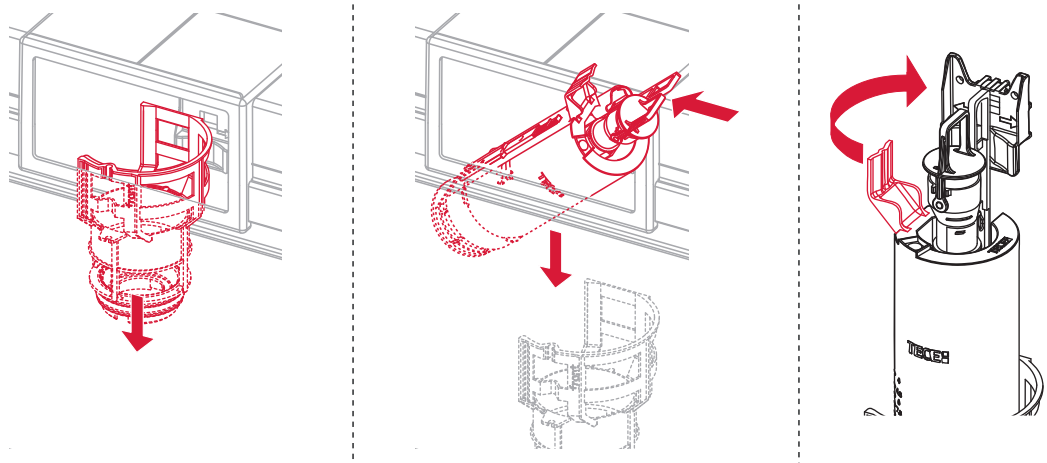


**A1**
**(2003 – 2009)**

Standardspülmenge: 6 Liter
Standard flush: 6 litre
Volume de chasse standard: 6 litres
Settaggio di fabbrica: 6 litro
Standaard spoelwater: 6 liter
Descarga estándar: 6 litros
Spłukiwanie standardowe: 6 litrów
Стандартный смыв: 6 литров

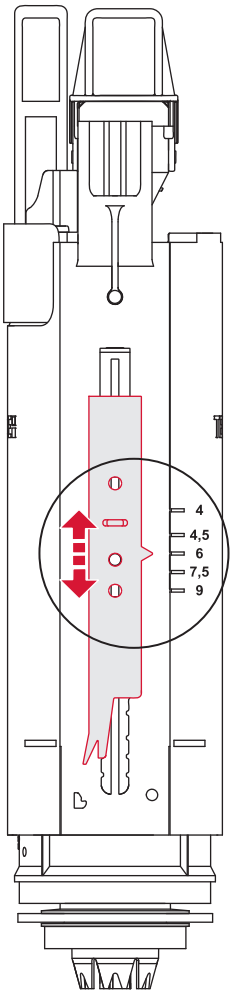


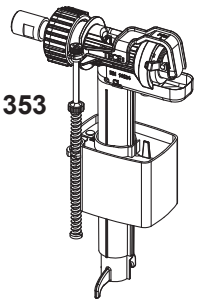


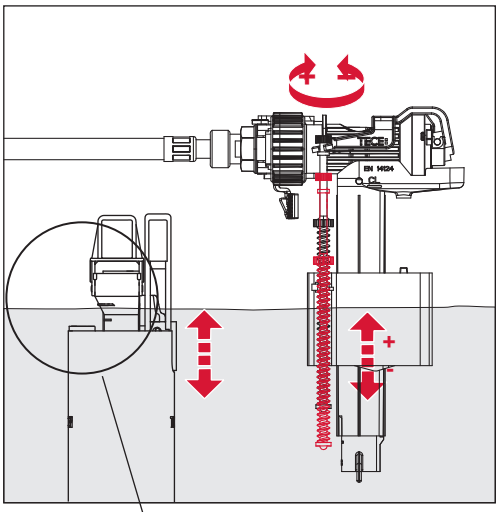

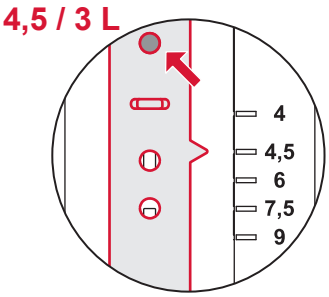


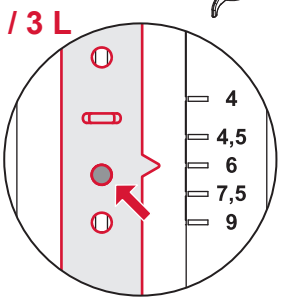


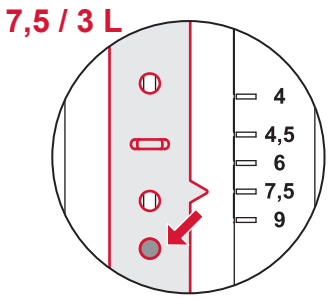


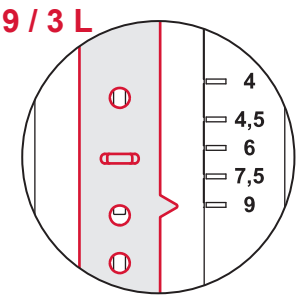


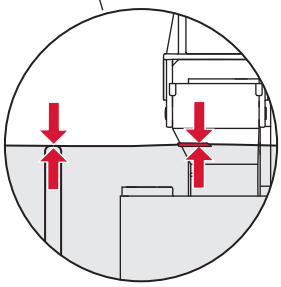

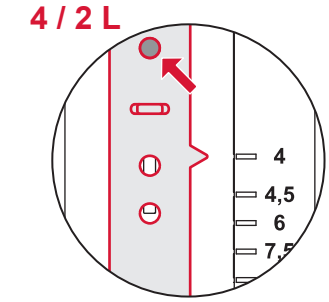


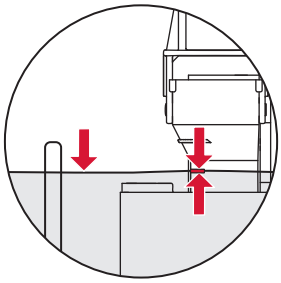

Restwasserhöhe bei 6 Liter > Restwasserhöhe bei 9 Liter
residual water height at 6 litre > residual water height at 9 litre
Volume résiduel pour 6 litres > Volume résiduel pour 9 litres

Les réservoirs de chasse homologués NF sont équipés en standard avec un restricteur bleu (diamètre 36 mm), et un réglage du volume de chasse à 6 litres.

**9 820 670**

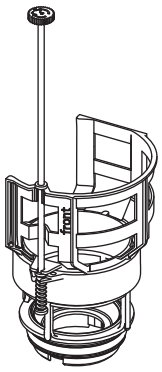

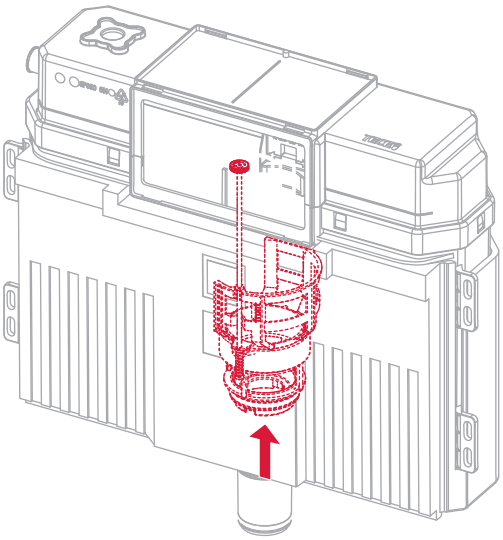

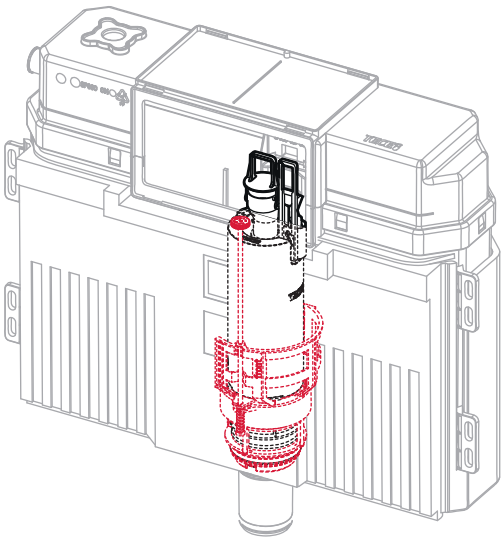

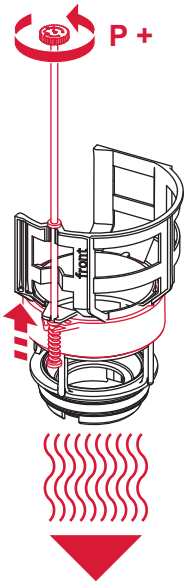


**P =**
Druck
Pressure
Presiion
Pressione
Druk
Presión
Ciśnienie
Давление

Default = $P_{max}$

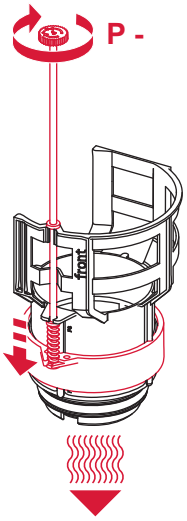


position supérieure =
réglage par défaut

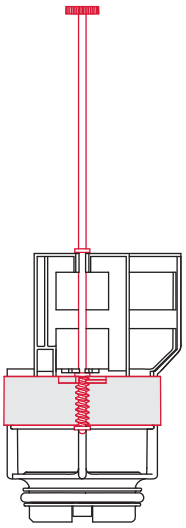

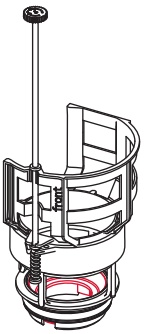

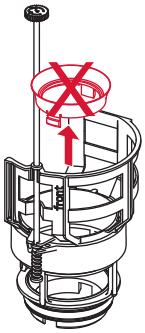

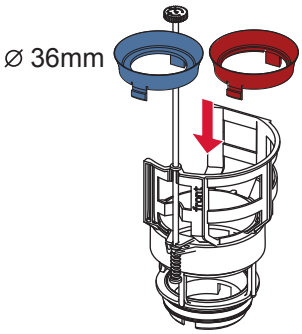

| | | |
|---|---|---|
| 1120/980 mm: | **≈ 100 %*** | **≈ 110 %*** |
| 820 mm: | **≈ 80 %*** | **≈ 100 %*** |

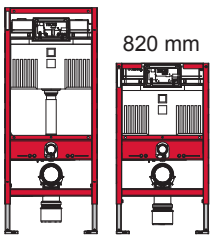


* Spüldruck / Flushing pressure / Pression de chasse / Pressione di scario / Presión de descarga / ciśnienie spłukiwania / колец давление промывки

Spülung ohne WC-Keramik / Flushing without WC ceramics / Chasse sans cuvette WC / Scarico senza ceramica WC / Spoelen zonder wc-keramiek / Descarga sin cerámica-WC / Spłukiwanie bez ceramiki WC / Смыв без унитаза

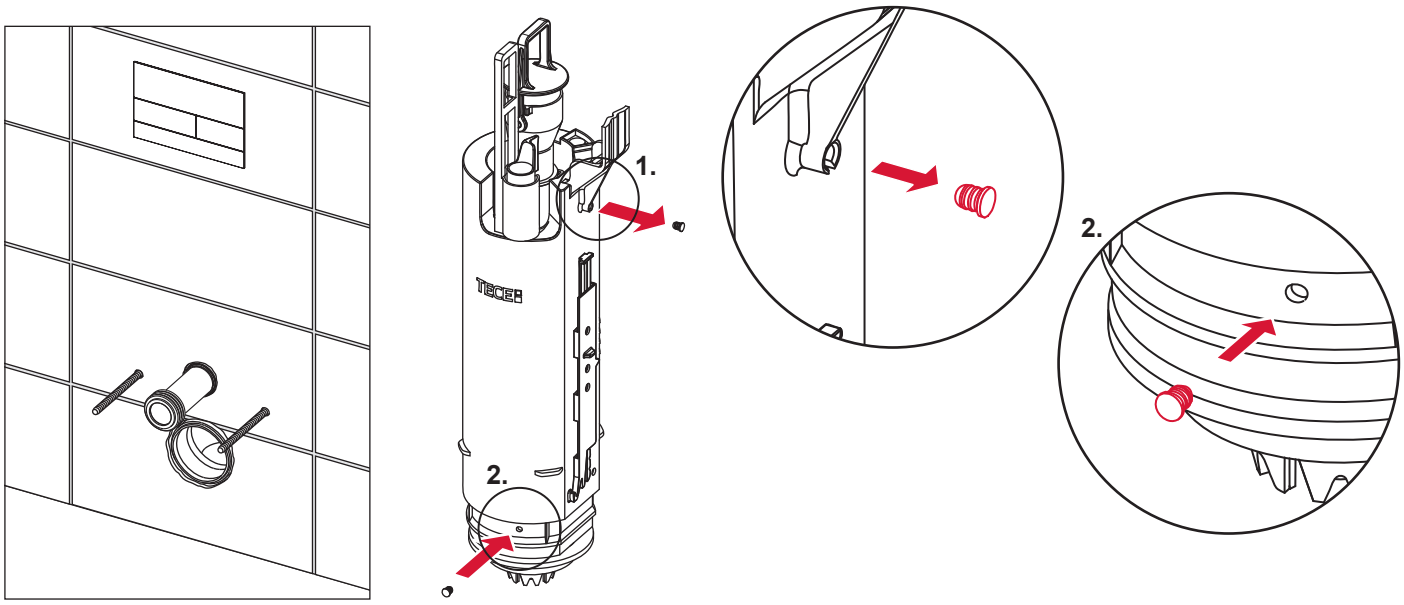


SP430 039 00 h



FR TRIEZ RÉEMPLOYEZ RECYCLEZ ASSOCIATION OU DISTRIBUTEUR OU DÉCHÈTERIE
Adresses sur quefairedemesdechets.fr

TECE