TECEprofil – 9820057

TECE

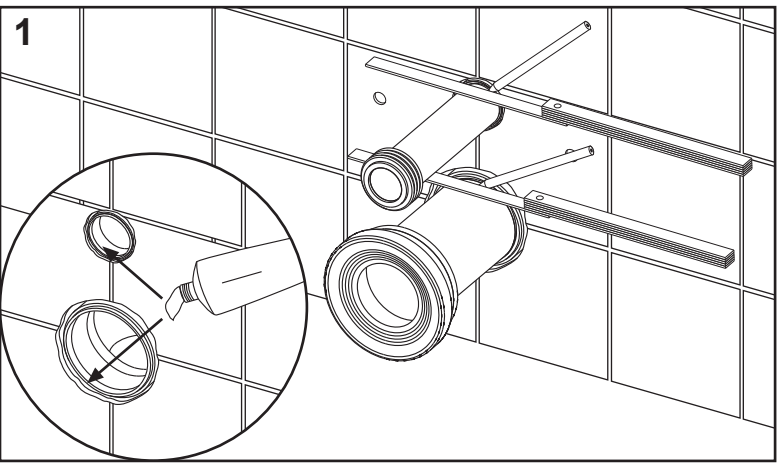

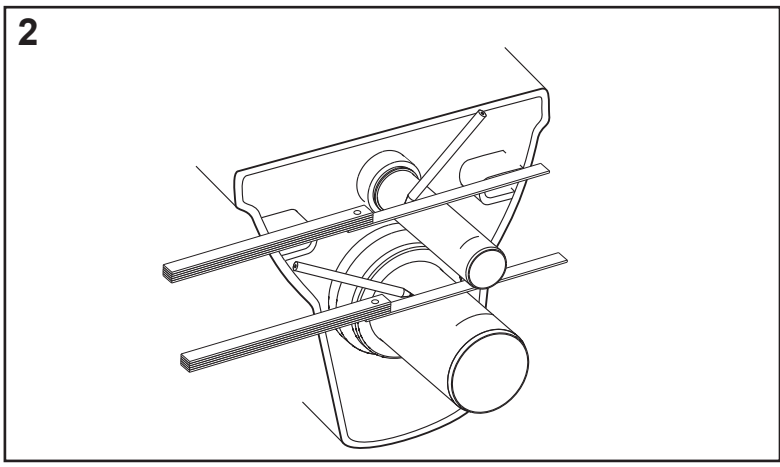

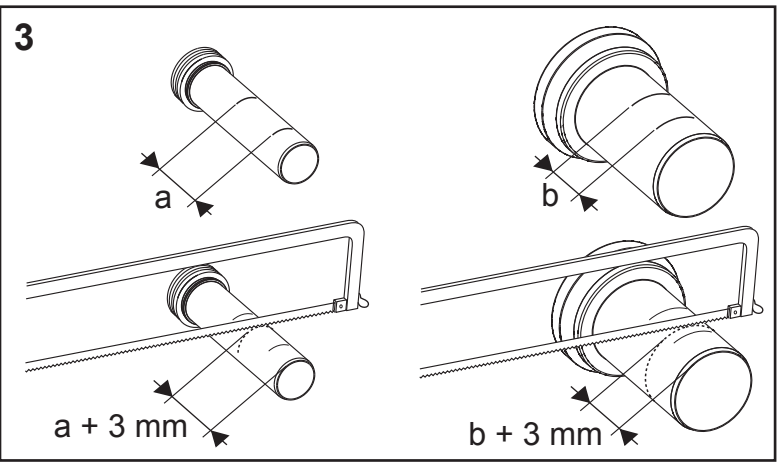

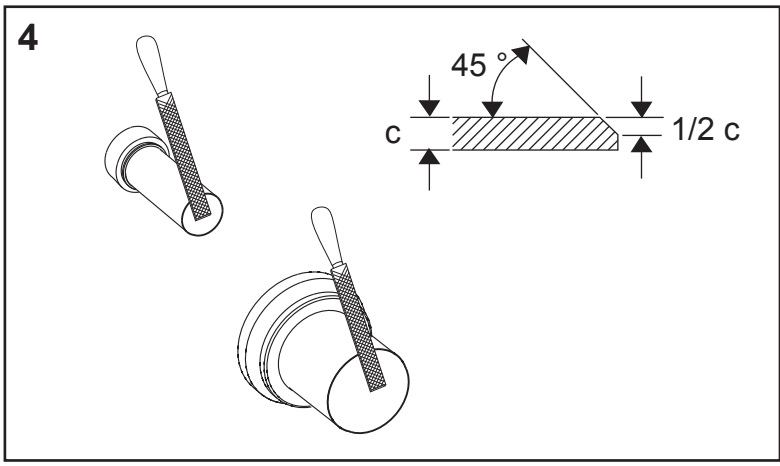

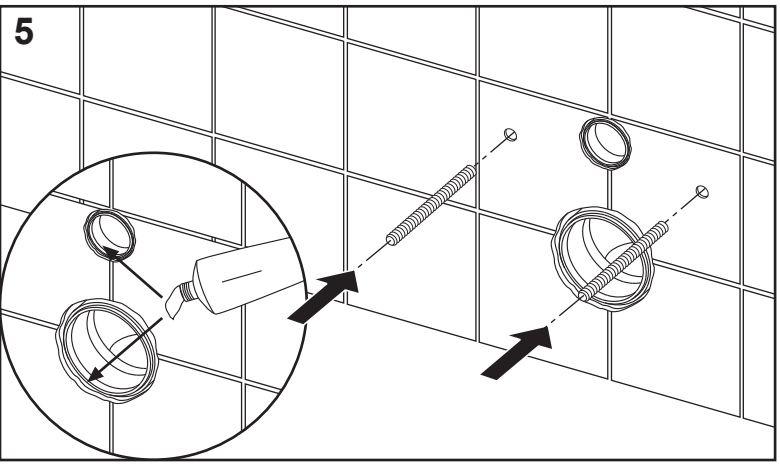

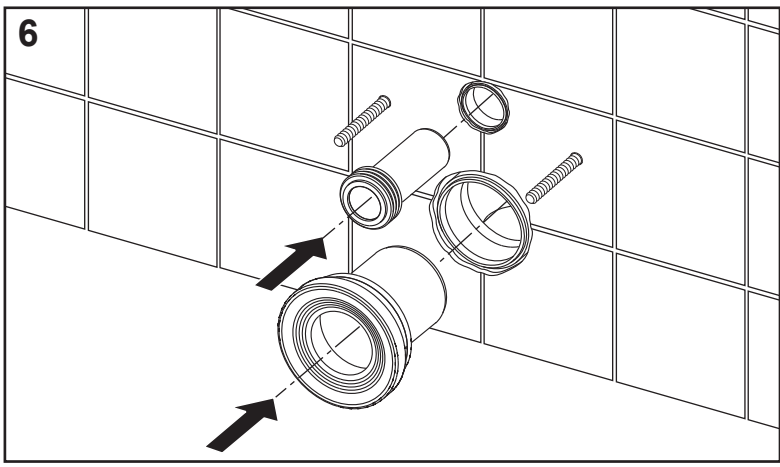

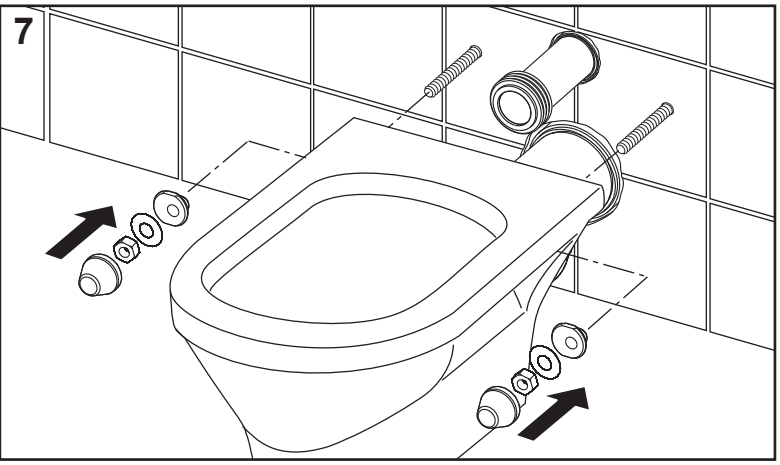

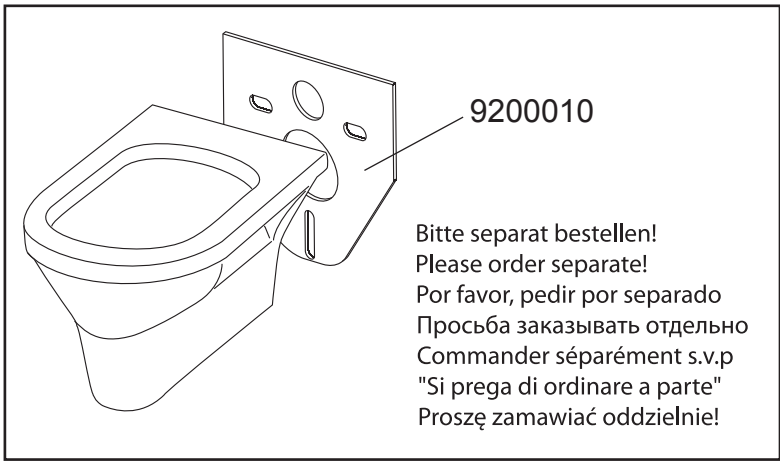

Service A 2 (2025)

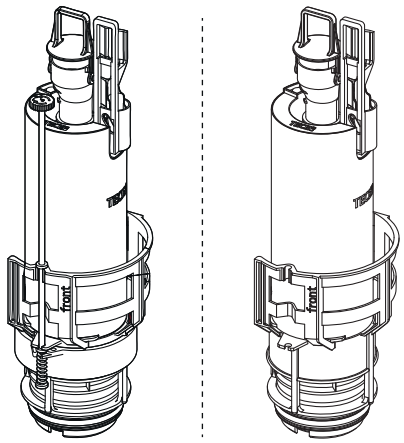

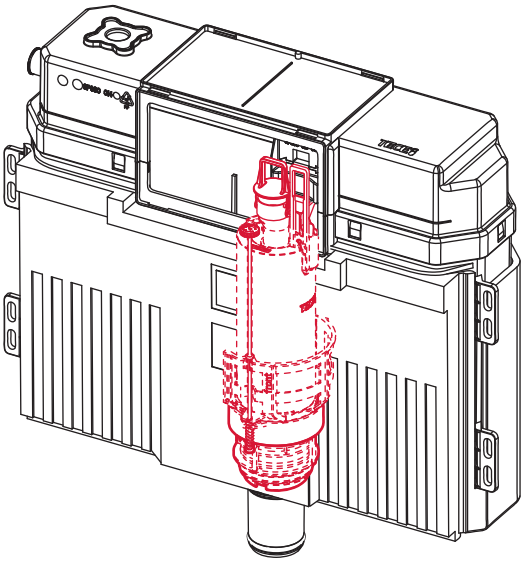

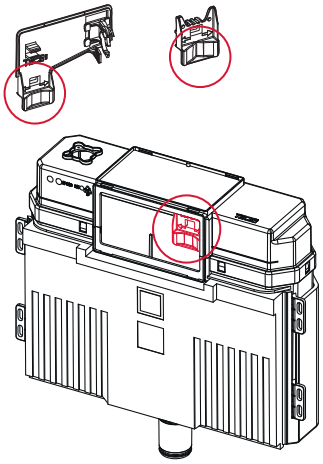

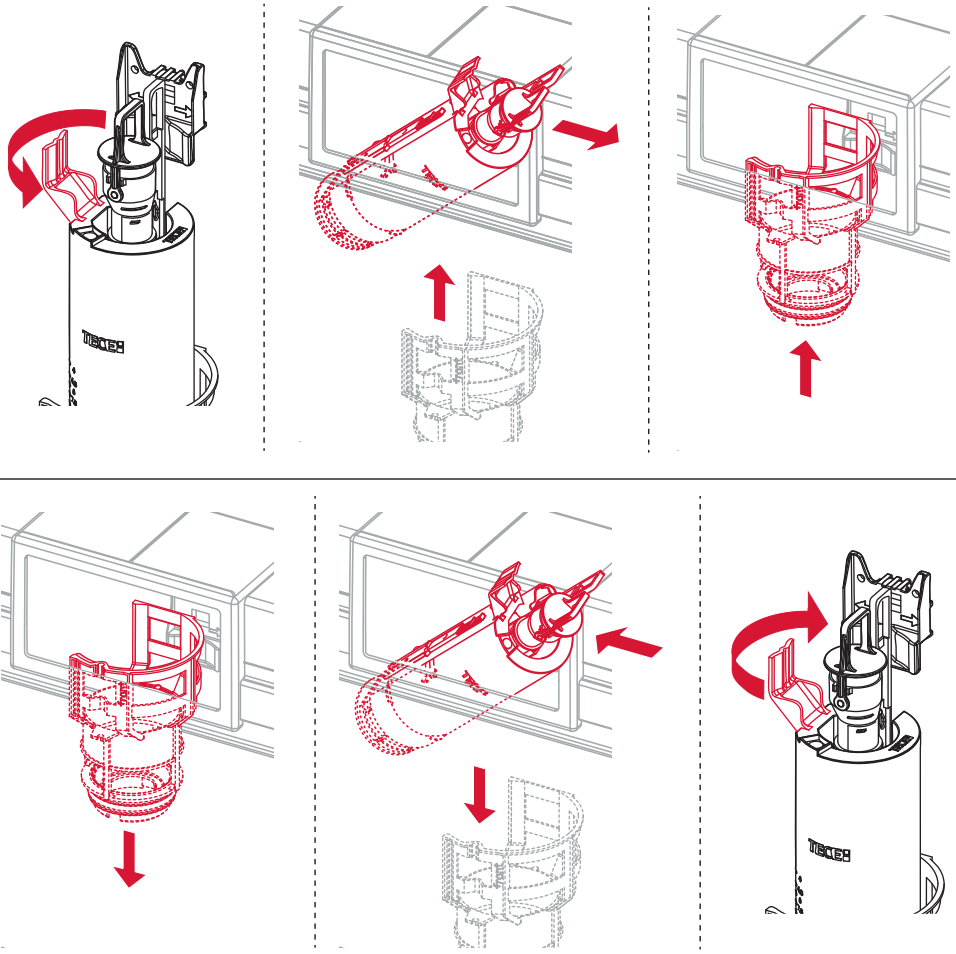

Service A 2 (2025)

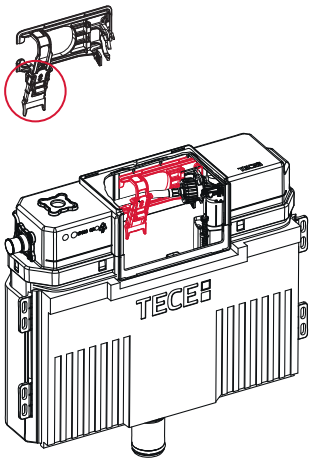

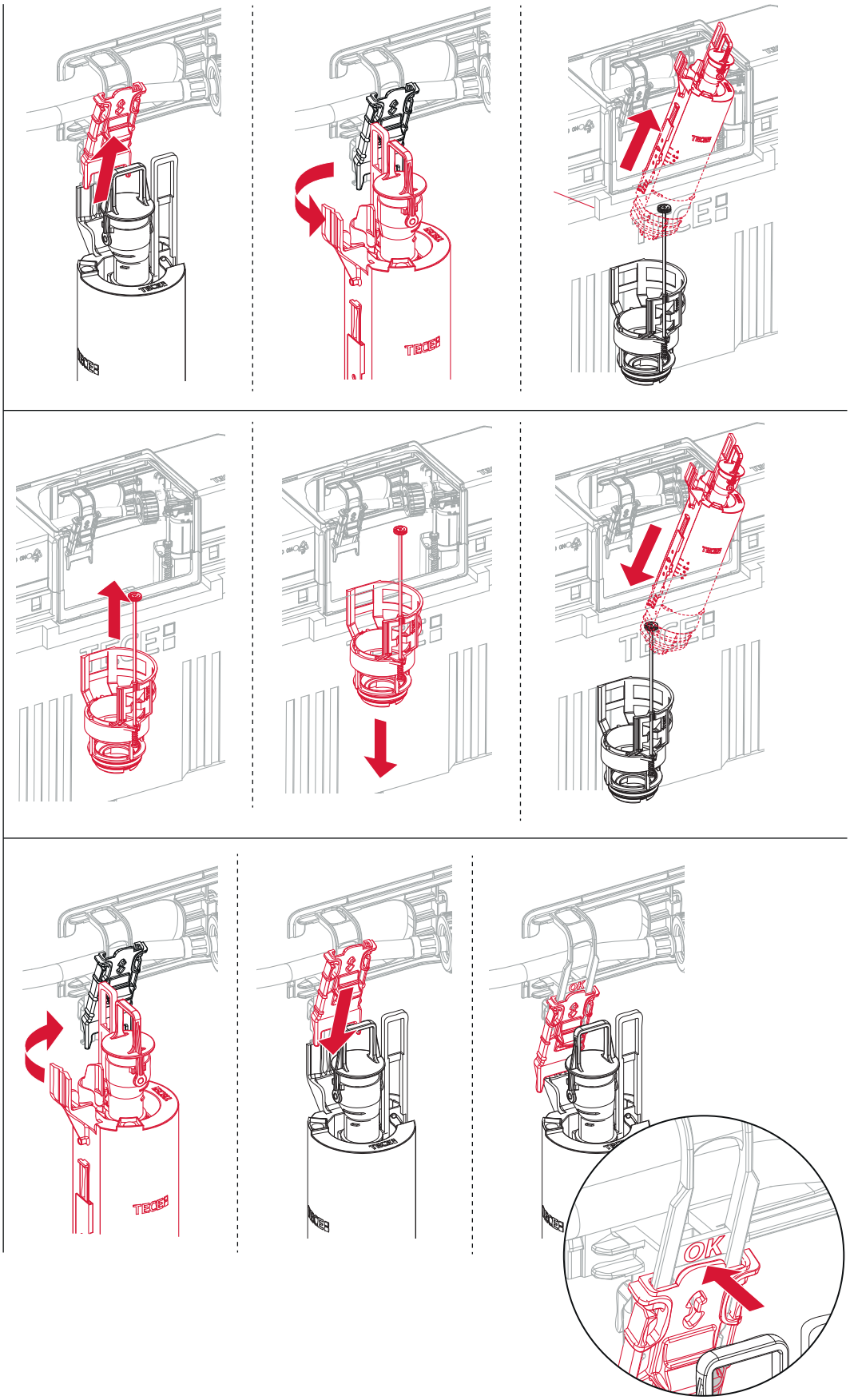

Service A 2 (2025)

Standardspülmenge: 6 Liter
Standard flush: 6 litre
Volume de chasse standard: 6 litres
Settaggio di fabbrica: 6 litro
Standaard spoelwater: 6 liter
Descarga estándar: 6 litros
Spłukiwanie standardowe: 6 litrów
Стандартный смыв: 6 литров

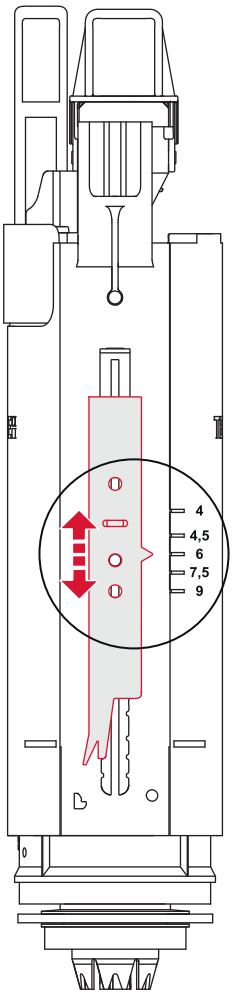

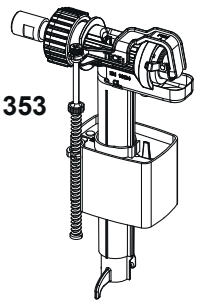

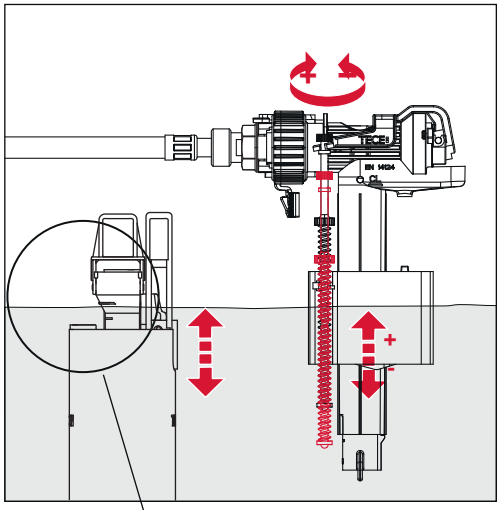

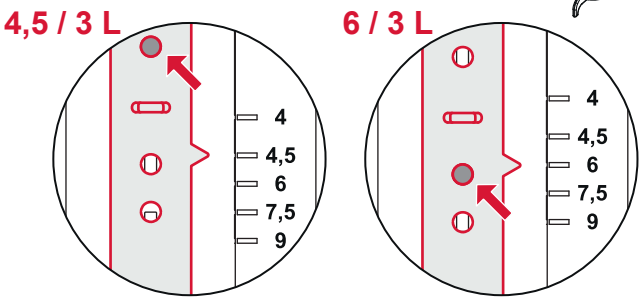

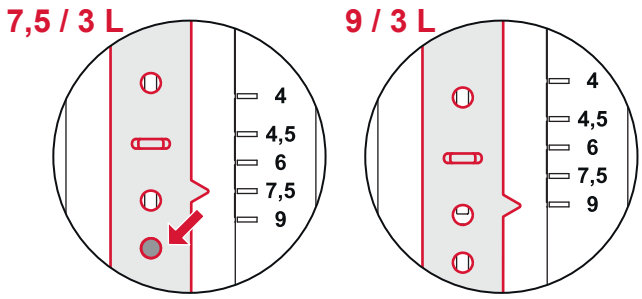

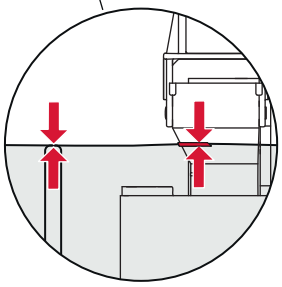

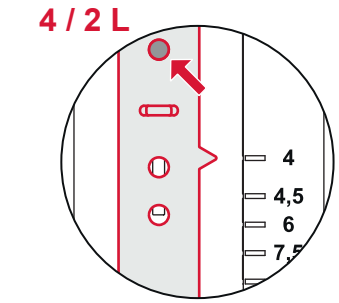

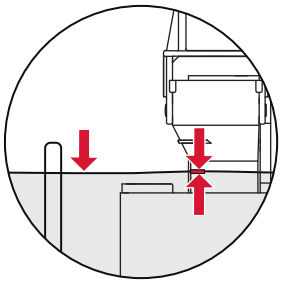

Restwasserhöhe bei 6 Liter > Restwasserhöhe bei 9 Liter
residual water height at 6 litre > residual water height at 9 litre
Volume résiduel pour 6 litres > Volume résiduel pour 9 litres

CERTIFIÉ PAR CSTB NF APPAREILS SANITAIRES

Les réservoirs de chasse homologués NF sont équipés en standard avec un restricteur bleu (diamètre 36 mm), et un réglage du volume de chasse à 6 litres.

TECE

Service A 2 (2025)

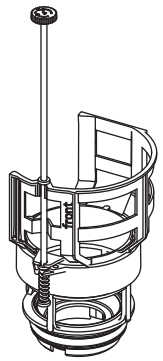

9 820 670

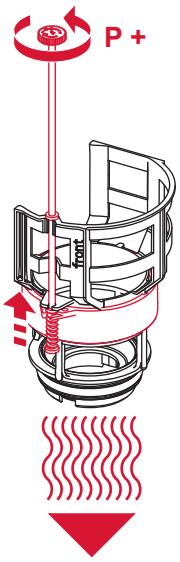

P =
Druck
Pressure
Presiion
Pressione
Druk
Presión
Ciśnienie
Давление

Default = P_{max}

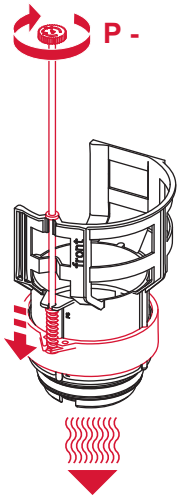

position supérieure =
réglage par défaut

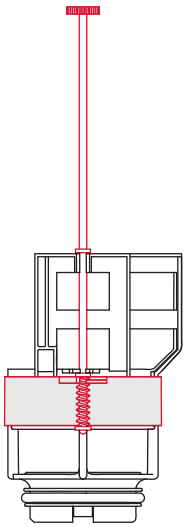

9 820 337 – Drosselset / Throttle set / Jeu de bague de réglage de debit / Set di riduzione pressione / Set de estrangulamiento / Zestaw dławika / Комплект ограничительных

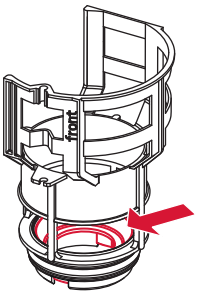

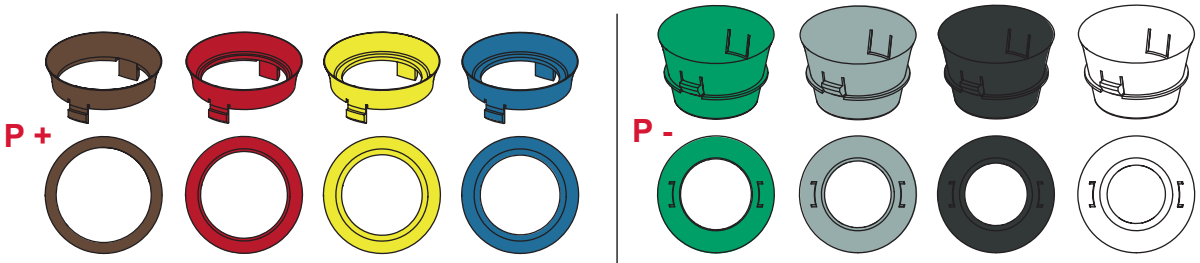

	Ø 46 mm	Ø 42 mm	Ø 39 mm	Ø 36 mm	Ø 34 mm	Ø 32 mm	Ø 30 mm	Ø 28v mm
1120/980 mm:	**≈ 115 %**	**≈ 110 %**	**≈ 105 %**	**≈ 100 %***	**≈ 95 %**	**≈ 85 %**	**≈ 75 %**	**≈ 65 %***
820 mm:	**≈ 115 %**	**≈ 100 %**	**≈ 90 %**	**≈ 80 %***	**≈ 80 %**	**≈ 70 %**	**≈ 55 %**	**≈ 45 %***

* Spüldruck / Flushing pressure / Pression de chasse / Pressione di scario / Presión de descarga / ciśnienie spłukiwania / колец давление промывки

Spülung ohne WC-Keramik / Flushing without WC ceramics / Chasse sans cuvette WC / Scarico senza ceramica WC / Spoelen zonder wc-keramiek / Descarga sin cerámica-WC / Spłukiwanie bez ceramiki WC / Смыв без унитаза

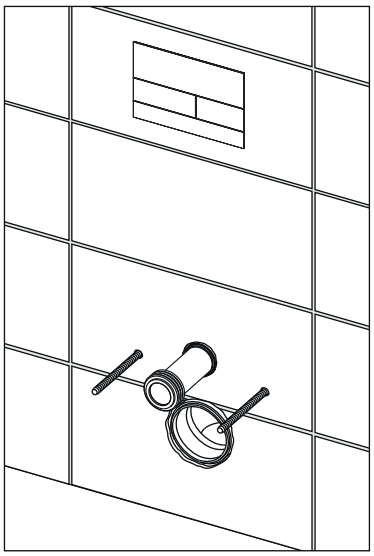

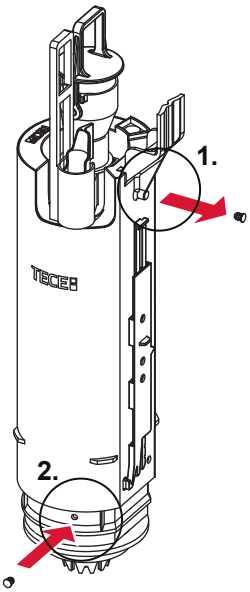

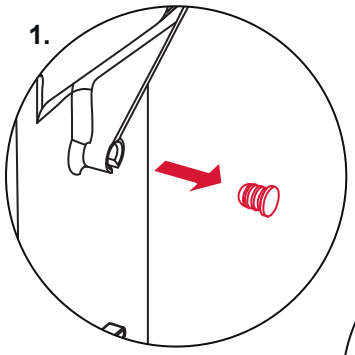

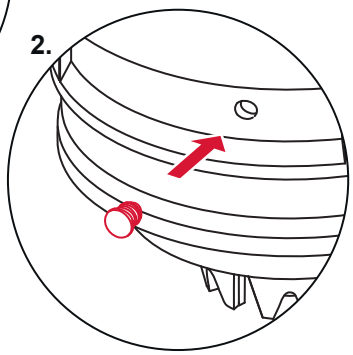

Les réservoirs de chasse homologués NF sont équipés en standard avec un restricteur bleu (diamètre 36 mm), et un réglage du volume de chasse à 6 litres.

SP430 035 00 r

TECEbox – 9 371 300

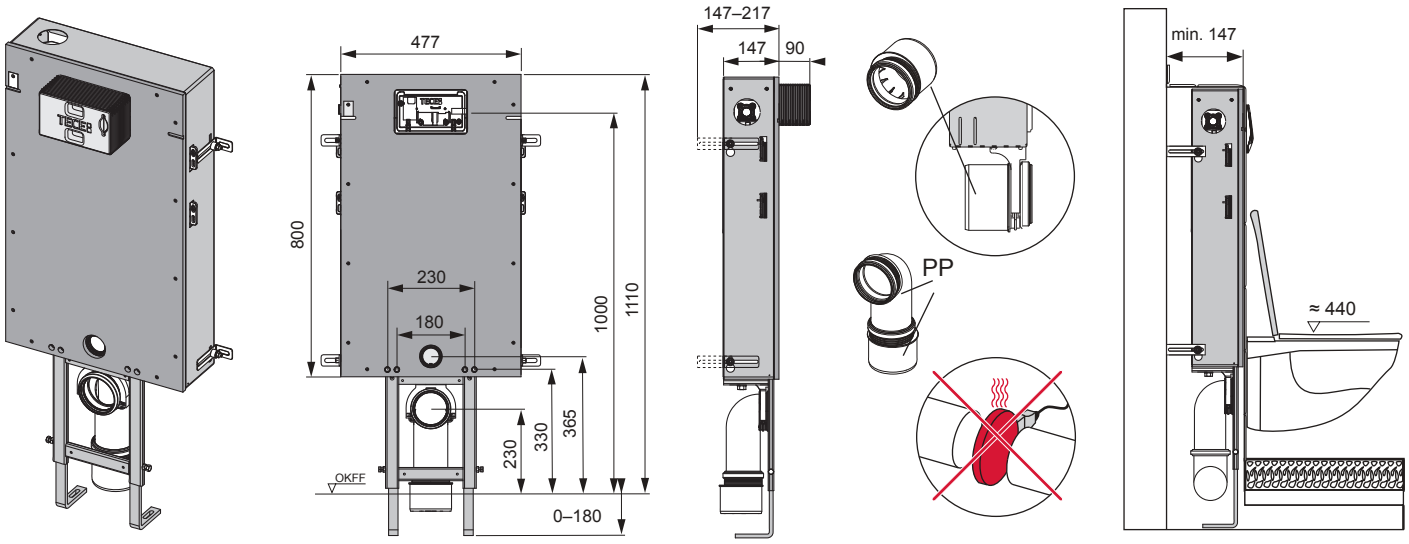

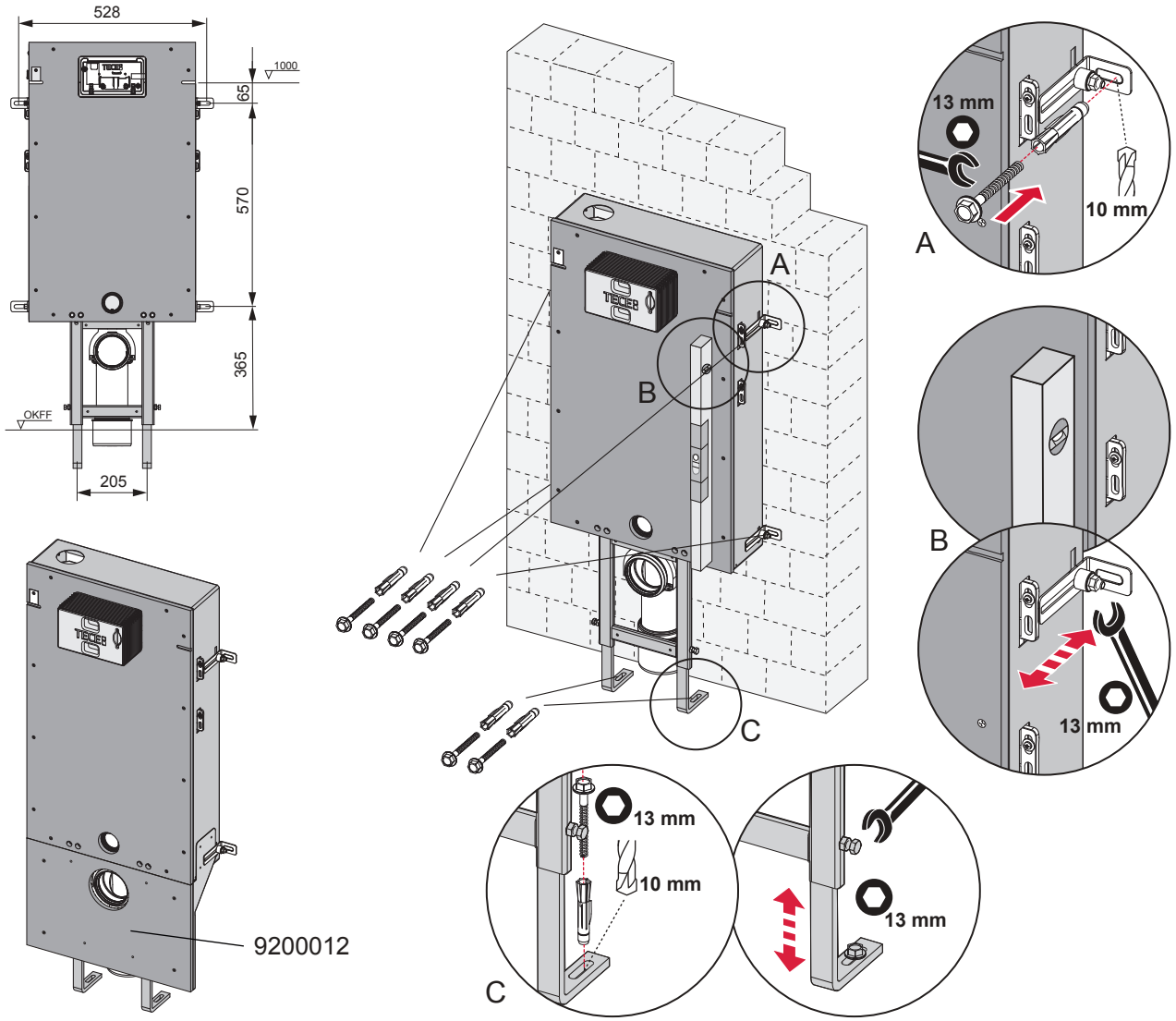

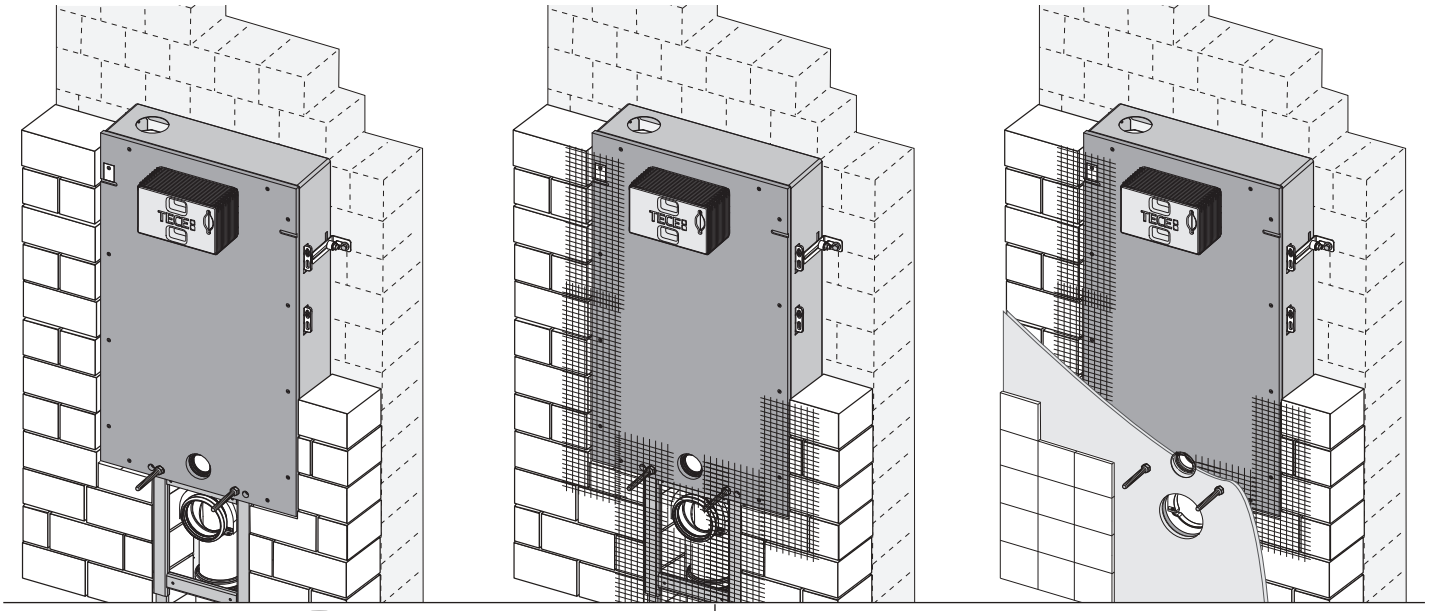

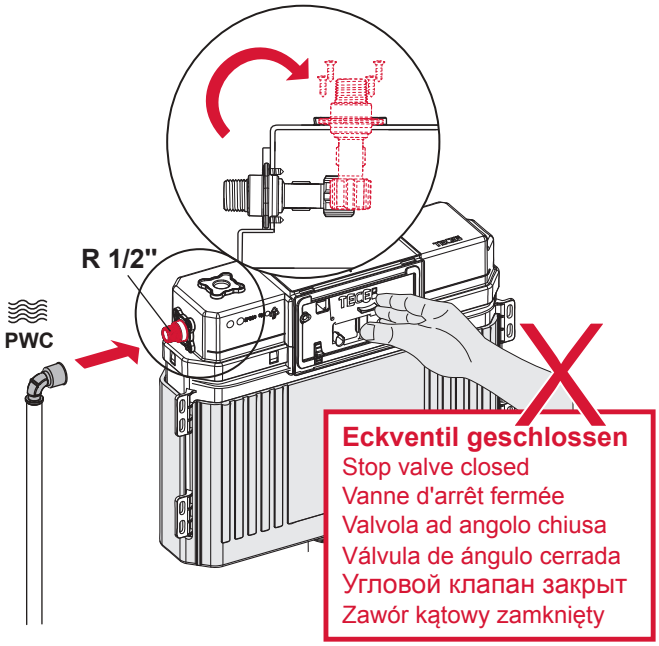

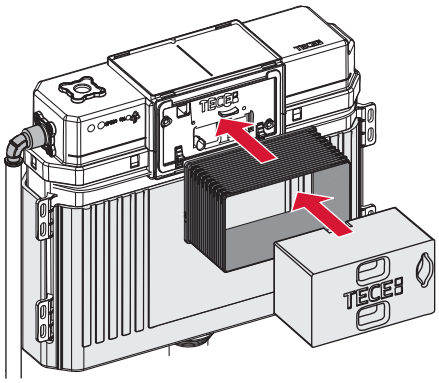

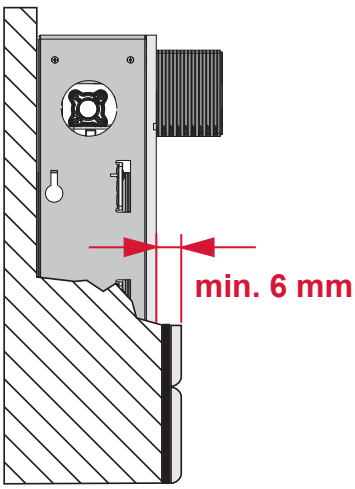

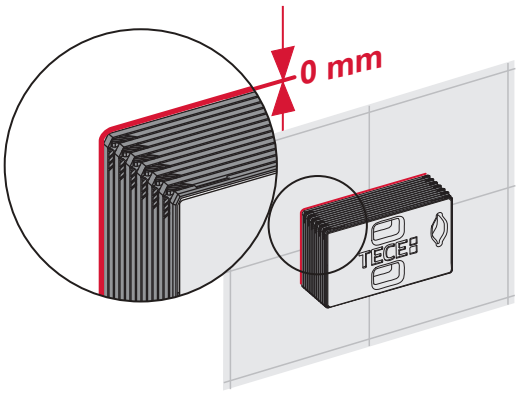

PR230 375 00 a