echtermann®
for professionals

Bezeichnung:	**EcoStar-Edelstahl V2A Geschirrspülbrause, Zweigriffmischbatterie 1-Loch Stand**
Material:	**Edelstahl**
Artikelnummer:	**700-101/000**
Technische Daten:	· Mischbatterie: Zweigriffmischbatterie · Betriebsdruck 1 - 6 bar (14.5 - 87 psi) · Ausführung nur für **Hochdruck** · Keramikoberteil (Mischbatterie) · Wärmeisolierender Griff · Ergonomische Handbrause, druckschlagarm durch integrierter Schließverzögerung · Wandhalter ohne sichtbare Gewinde (kürzbar 55mm bis 300mm) · Nach unten geneigter Edelstahlhaken für eine einfache Fixierung und Entnahme der Handbrause · Schlauch: Hochleistungs-Aggraffschlauch, Edelstahl, 925 mm Muttern Messing Verchromt, Anschluss Handbrause 360° drehbar · Rückflussverhinderer · Heißwasserbeständig bis 80°C · Installation: Tischbohrung Ø34mm · Durchflussrate Handbrause: 4.5 - 9 l/min (1 - 4 bar, 14.5 - 58 psi)
Beschreibung:	· **Robustes Design:** Alle Teile der Geschirrspülbrause sind für den Einsatz unter gewerblichen Bedingungen ausgelegt · **Erweiterter Arbeitsbereich:** Edelstahl Tragfeder für einen großflächigen Arbeitsbereich · **Brause mit geradem Strahl** für ein optimales Vorspülergebnis · **Rückflussverhinderer** gegen Zirkulation zwischen Warm- und Kaltwasser, sowie Rücksaugen von Schmutzwasser
Durchflussrate:	

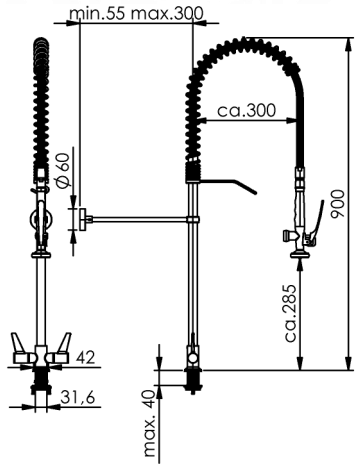

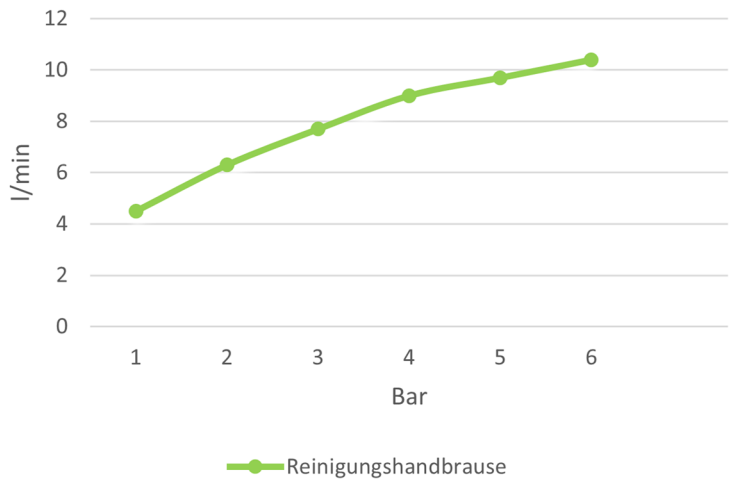

© by Gebr. Echtermann GmbH & Co.KG

Wir behalten uns vor technische Änderungen in unsere Produkte einfließen zu lassen I Keine Gewähr für Irrtümer und Druckfehler

Bestimmungsgemäße Verwendung:	Die Armatur wird in gewerblichen Großküchen verwendet. Die Bedienung der Armatur darf nur von unterwiesenem Fachpersonal über 14 Jahre erfolgen. Die Montage und Demontage darf nur von anerkannten Fachhandwerkern vorgenommen werden.
Nicht bestimmungsgemäße Verwendung:	Die Armatur ist **nicht** für den Anschluss an Niederdruck-Heißwasserbereiter geeignet. Die Armatur darf nicht zur Reinigung von Durchschubspülen verwendet werden. Es besteht die Gefahr, dass durch zu starkes Ziehen der Schlauch beschädigt wird.
Gefahrenhinweis:	Die Demontage bzw. die Reparatur der Armatur darf nur bei abgesperrten Eckventilen erfolgen. Um Wasserschäden zu vermeiden ist die Armatur außerhalb der Geschäftszeiten zu schließen.
Pflegehinweis:	**Keine** stark chlorid– oder säurehaltigen Reiniger verwenden. Auf den Gebrauch von Hochdruckreinigungsgeräten ist, u.a. gemäß dem Arbeitsblatt VdF 018, zu verzichten. Alle Arten von Scheuermitteln sind zur Reinigung **nicht** geeignet, da sie die Oberflächen zerkratzen.
Zulassungen:	**Alle Dichtungen entsprechen den KTW- Bestimmungen, bzw. dem DVGW-Arbeitsblatt W 270. Alle Lote sind cadmium– und bleifrei.**
Hersteller:	**Gebr. Echtermann GmbH & Co.KG** Bertholdstr.5 D 58644 Iserlohn Tel: +49 (0) 2371 / 9582-0 Fax: +49 (0) 2371 / 52787 Email: contact@echtermann.de

© by Gebr. Echtermann GmbH & Co.KG

Wir behalten uns vor technische Änderungen in unsere Produkte einfließen zu lassen I Keine Gewähr für Irrtümer und Druckfehler