echtermann®
for professionals

Bezeichnung:	**TOP CLEAN Geschirrspülbrause** **Hochleistungszug-Zugautomatik** **Zweigriffmischbatterie**
Material:	**Edelstahl**
Artikelnummer:	**305-202/000**
Technische Daten:	· Mischbatterie: Zweigriffmischbatterie · Nenngröße 1/2" · Betriebsdruck 1 - 6 bar (14.5 - 87 psi) · Ausführung nur für **Hochdruck** · Keramikoberteil (Mischbatterie) · Wärmeisolierender Griff · Antirutsch, Soft Grip Handbrause mit Edelstahlbrausekopf, Sieb aus Kunststoff · Gasdruckfeder · Wandhalter ohne sichtbare Gewinde (kürzbar 35mm bis 165mm) · Schlauch: Kunststoffummantelter Hochleistungs-Gewebeschlauch, 800mm · Rückflussverhinderer gegen Zirkulation zwischen Warm- und Kaltwasser, sowie Rücksaugen von Schmutzwasser · Installation: Tischbohrung 2 x Ø23mm · Durchflußrate Handbrause: 9 - 15 l/min (2 - 4 bar, 29 - 58 psi) · Heißwasserbeständig bis 80°C
Beschreibung:	· **Zugautomatik:** Durch Zug an der Handbrause öffnet sich das Ventil. Der Tragarm wird durch eine Gasdruckfeder kontrolliert in seine Ausgangsposition zurückbewegt und schließt · **Erweiterter und freier Arbeitsbereich:** Handbrause mit Kugelgelenk, Aufsatz schwenkbar in beide Richtungen (360°) · **Wassersparend:** Selbstschließendes System · **Langlebig und wartungsarm:** Öffnungsmechanismus über dem Steigrohr, Schlauch und Handbrause nie unter Wasserdruck · **Arbeitssicherheit:** Kontrolliertes Schließen, kein Ausschlagen der Pendelbrause · **Konzentrierter Wasserstrahl** für ein optimales Vorspülergebnis
Durchflußrate:	

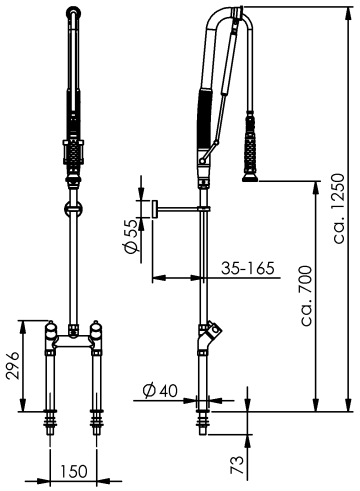

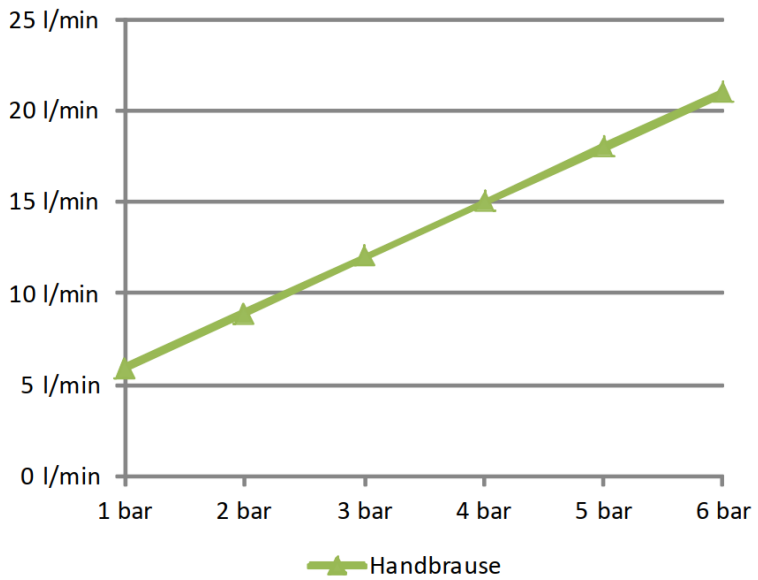

© by Gebr. Echtermann GmbH & Co.KG

Wir behalten uns vor technische Änderungen in unsere Produkte einfließen zu lassen I Keine Gewähr für Irrtümer und Druckfehler

Bestimmungsgemäße Verwendung:	Die Armatur wird in gewerblichen Großküchen verwendet. Die Bedienung der Armatur darf nur von unterwiesenem Fachpersonal über 14 Jahre erfolgen. Die Montage und Demontage darf nur von anerkannten Fachhandwerkern vorgenommen werden.
Nicht bestimmungsgemäße Verwendung:	Die Armatur ist **nicht** für den Anschluss an Niederdruck-Heißwasserbereiter geeignet. Die Armatur darf nicht zur Reinigung von Durchschubspülen verwendet werden. Es besteht die Gefahr, dass durch zu starkes Ziehen der Schlauch beschädigt wird.
Gefahrenhinweis:	Die Demontage bzw. die Reparatur der Armatur darf nur bei abgesperrten Eckventilen erfolgen. Um Wasserschäden zu vermeiden ist die Armatur außerhalb der Geschäftszeiten zu schließen.
Pflegehinweis:	**Keine** stark chlorid– oder säurehaltigen Reiniger verwenden. Auf den Gebrauch von Hochdruckreinigungsgeräten ist, u.a. gemäß dem Arbeitsblatt VdF 018, zu verzichten. Alle Arten von Scheuermitteln sind zur Reinigung **nicht** geeignet, da sie die Oberflächen zerkratzen.
Zulassungen:	**Alle Dichtungen entsprechen den KTW- Bestimmungen, bzw. dem DVGW-Arbeitsblatt W 270. Alle Lote sind cadmium– und bleifrei.**
Hersteller:	**Gebr. Echtermann GmbH & Co.KG** Bertholdstraße 5 D 58644 Iserlohn Tel: +49 (0) 2371 / 9582-0 Fax: +49 (0) 2371 / 52787 Email: contact@echtermann.de **www.echtermann.de**

© by Gebr. Echtermann GmbH & Co.KG

Wir behalten uns vor technische Änderungen in unsere Produkte einfließen zu lassen I Keine Gewähr für Irrtümer und Druckfehler