echtermann®
for professionals

Bezeichnung	**Zweigriff-Standarmatur 1/2“**
Material	**Edelstahl**
Art.-Nr.:	**207-203/200-250** **207-203/250-250** **207-203/300-250** **207-203/350-250**
Beschreibung:	• Mischbatterie: Zweigriffmischbatterie Stand • Nenngröße 1/2” • Betriebsdruck 1 - 6 bar (14.5 - 87 psi) • Ausführung nur für **Hochdruck** • Keramikoberteile (Mischbatterie) • Wärmeisolierte Haubengriffe • Schwenkbarer Auslauf mit JetSafe (Tropfschutz) • Ausladung A = 200 / 250 / 300 / 350 mm • Höhe H = 250 mm • Rückflussverhinderer gegen Zirkulation zwischen Warm- und Kaltwasser • Installation: Tischbohrung 2 x Ø23 mm mit Abstandsmaß 150mm • Heißwasserbeständig bis 80°C
Durchflussmengen:	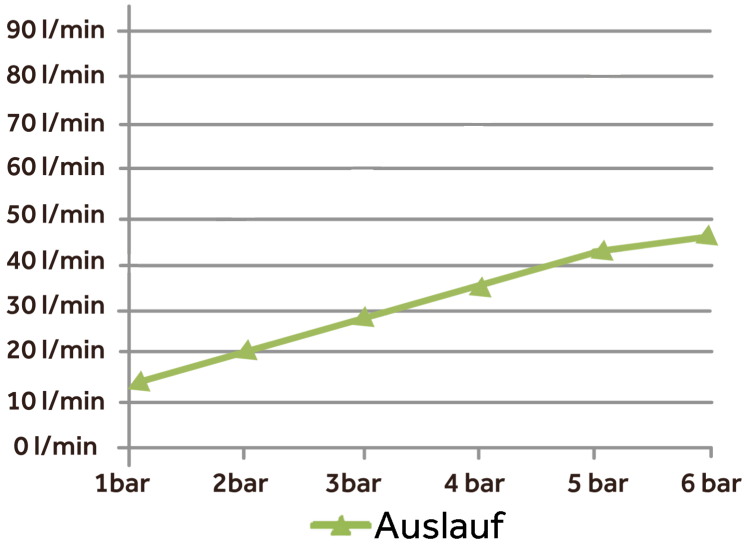

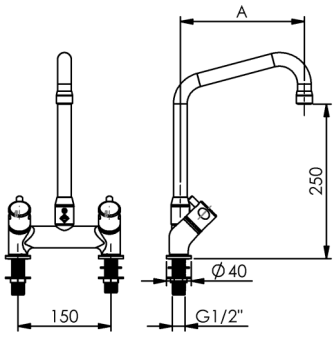

© by Gebr. Echtermann GmbH & Co.KG

Wir behalten uns vor technische Änderungen in unsere Produkte einfließen zu lassen I Keine Gewähr für Irrtümer und Druckfehler

Bestimmungsgemäße Verwendung:	Die Armatur wird an gewerblichen Großküchen– und Fleischereikochgeräten als Füllarmatur verwendet. Die Bedienung der Armatur darf nur von unterwiesenem Fachpersonal über 14 Jahre erfolgen. Die Montage und Demontage darf nur von anerkannten Fachhandwerkern vorgenommen werden.
Nicht bestimmungsgemäße Verwendung:	Die Armatur ist **nicht** für den Anschluss an Niederdruck-Heißwasserbereiter geeignet.
Gefahrenhinweis:	Die Demontage bzw. die Reparatur der Armatur darf nur bei abgesperrten Eckventilen erfolgen.
Pflegehinweis:	**Keine** stark chlorid– oder säurehaltigen Reiniger verwenden. Auf den Gebrauch von Hochdruckreinigungsgeräten ist, u.a. gemäß dem Arbeitsblatt VdF 018, zu verzichten. Alle Arten von Scheuermitteln sind zur Reinigung **nicht** geeignet, da sie die Oberflächen zerkratzen.
Zulassungen:	**Alle Dichtungen entsprechen den KTW- Bestimmungen, bzw. dem DVGW-Arbeitsblatt W 270**
Hersteller:	**Gebr. Echtermann GmbH & Co.KG** Postfach 1456 — Tel: +49 (0) 2371 / 9582-0 D 58584 Iserlohn — Fax: +49 (0) 2371 / 52787 Email: contact@echtermann.de

© by Gebr. Echtermann GmbH & Co.KG

Wir behalten uns vor technische Änderungen in unsere Produkte einfließen zu lassen I Keine Gewähr für Irrtümer und Druckfehler