echtermann®
for professionals

Bezeichnung:

Einhebel-Standbatterie 1/2“ auf 190mm Säulen mit HU-Auslauf

Edelstahl

Art.-Nr.:

201-201/260-360

201-201/310-360

201-201/360-360

201-201/410-360

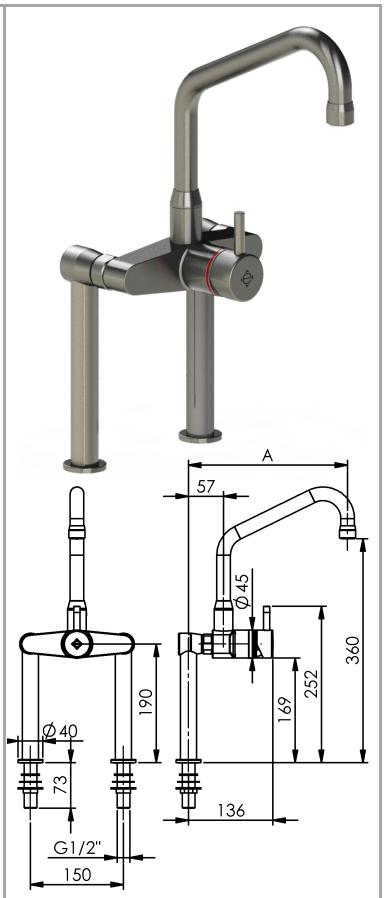

Beschreibung:

- Ausführung nur für Hochdruck, Betriebsdruck 1-6 bar
- Wärmeisolierender Griff, vorne
- flacher Auslauf mit JetSafe (Tropfschutz)
- Ausladung A = 260 / 310 / 360 / 410mm
  Höhe H = 360 mm
- Temperatur und Mengenregelung mit moderner Eco-Keramikkartusche (2 stufig, Wassersparfunktion)
- Material **Edelstahl**
- Heißwasserbeständig bis 80°C
- Rückflussverhinderer gegen Zirkulation zwischen Warm– und Kaltwasser
- Installation: Tischbohrung 2 x Ø22mm
  mit Abstandsmaß 150mm

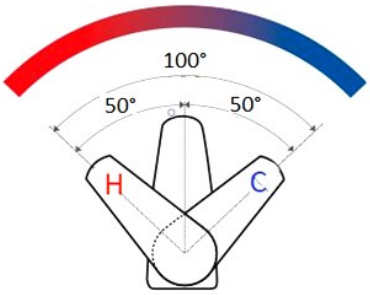

Durchflussmengen:

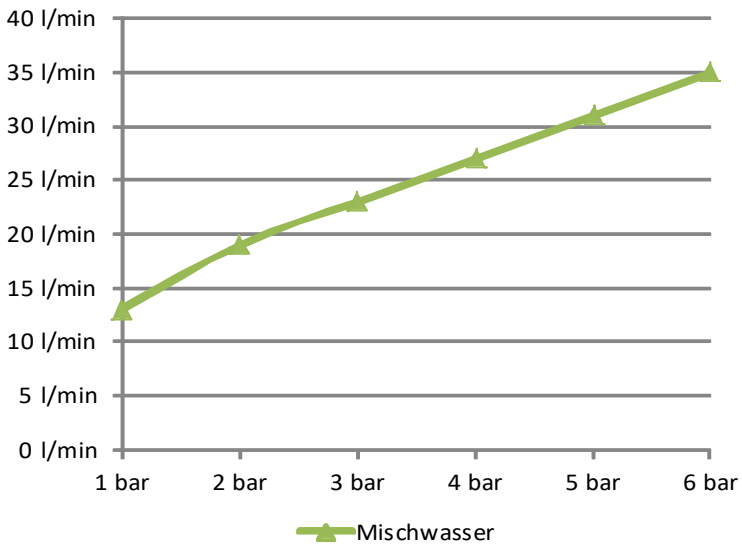

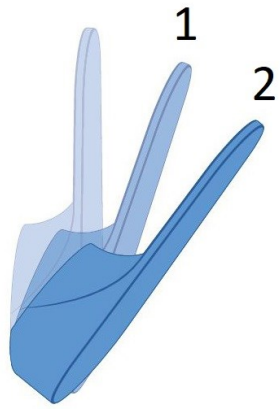

2-Stufige Eco-Kartusche mit Wassersparfunktion

© by Gebr. Echtermann GmbH & Co.KG

Wir behalten uns vor technische Änderungen in unsere Produkte einfließen zu lassen I Keine Gewähr für Irrtümer und Druckfehler

Bestimmungsgemäße Verwendung:	Die Armatur wird an gewerblichen Großküchen– und Fleischereikochgeräten als Füllarmatur für Kesselanlagen verwendet. Die Bedienung der Armatur darf nur von unterwiesenem Fachpersonal über 14 Jahre erfolgen. Die Montage und Demontage darf nur von anerkannten Fachhandwerkern vorgenommen werden.
Nicht bestimmungsgemäße Verwendung:	Die Armatur ist **nicht** für den Anschluss an Niederdruck-Heißwasserbereiter geeignet.
Gefahrenhinweis:	Die Demontage bzw. die Reparatur der Armatur darf nur bei abgesperrten Eckventilen erfolgen.
Pflegehinweis:	**Keine** stark chlorid– oder säurehaltigen Reiniger verwenden. Auf den Gebrauch von Hochdruckreinigungsgeräten ist, u.a. gemäß dem Arbeitsblatt VdF 018, zu verzichten. Alle Arten von Scheuermitteln sind zur Reinigung **nicht** geeignet, da sie die Oberflächen zerkratzen.
Zulassungen:	**Alle Dichtungen entsprechen den KTW- Bestimmungen, bzw. dem DVGW-Arbeitsblatt W 270.**
Hersteller:	**Gebr. Echtermann GmbH & Co.KG** Bertholdstr.5 D 58644 Iserlohn Tel: +49 (0) 2371 / 9582-0 Fax: +49 (0) 2371 / 52787 Email: contact@echtermann.de

© by Gebr. Echtermann GmbH & Co.KG

Wir behalten uns vor technische Änderungen in unsere Produkte einfließen zu lassen I Keine Gewähr für Irrtümer und Druckfehler