Bezeichnung:

Doppelschwenk-Einhebelmischer 1/2“ Edelstahl

Art.-Nr.:

201-101/200+200-380

201-101/300+300-380

Beschreibung:

- Ausführung nur für Hochdruck, Betriebsdruck 1-6 bar
- Wärmeisolierender Griff, seitlich
- Doppelschwenk-Auslauf mit JetSafe (Tropfschutz)
- Ausladung pro Arm A = 200 mm / 300 mm
- Höhe unter Auslauf H = 380 mm
- Temperatur und Mengenregelung mit moderner Keramikkartusche, mit hohem Durchfluss
- Anschluss über 2 x Kupferrohre mit Anschlussgewinde 1/2“
- Montagefreundliches Befestigungssystem mit Befestigungsmutter und Stutzen mit G 1 1/4“ x 50 mm
- Material **Edelstahl**
- Heißwasserbeständig bis 80°C
- Tischbohrung Ø43 mm

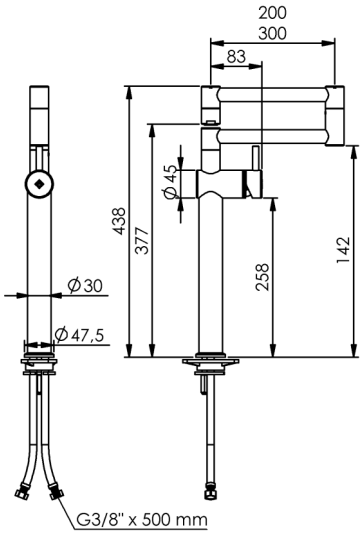

Durchflussmengen:

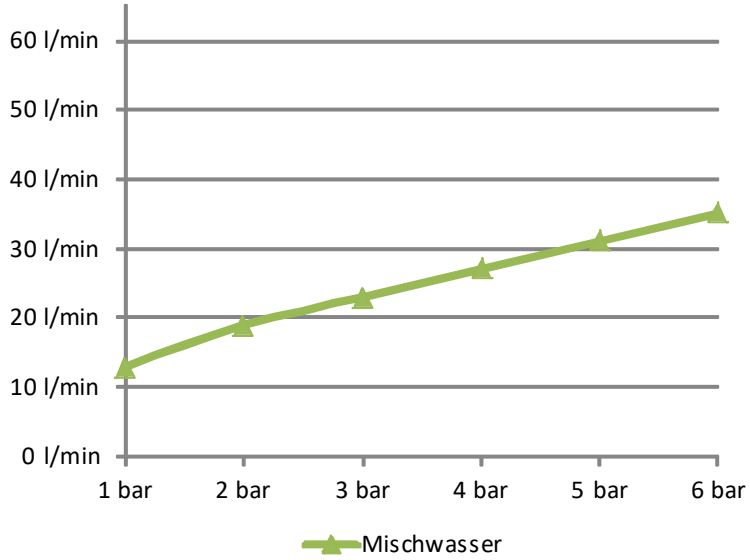

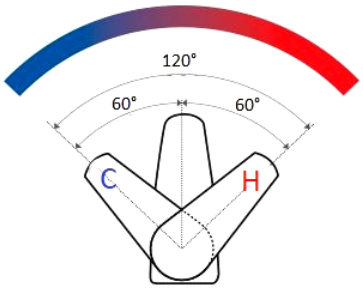

© by Gebr. Echtermann GmbH & Co.KG—Iserlohn 2019

Wir behalten uns vor technische Änderungen in unsere Produkte einfließen zu lassen I Keine Gewähr für Irrtümer und Druckfehler

Bestimmungsgemäße Verwendung:	Die Armatur wird an gewerblichen Großküchen– und Fleischereikochgeräten als Füllarmatur für Kesselanlagen verwendet. Die Bedienung der Armatur darf nur von unterwiesenem Fachpersonal über 14 Jahre erfolgen. Die Montage und Demontage darf nur von anerkannten Fachhandwerkern vorgenommen werden.
Nicht bestimmungsgemäße Verwendung:	Die Armatur ist **nicht** für den Anschluss an Niederdruck-Heißwasserbereiter geeignet.
Gefahrenhinweis:	Die Demontage bzw. die Reparatur der Armatur darf nur bei abgesperrten Eckventilen erfolgen.
Pflegehinweis:	**Keine** stark chlorid– oder säurehaltigen Reiniger verwenden. Auf den Gebrauch von Hochdruckreinigungsgeräten ist, u.a. gemäß dem Arbeitsblatt VdF 018, zu verzichten. Alle Arten von Scheuermitteln sind zur Reinigung **nicht** geeignet, da sie die Oberflächen zerkratzen.
Zulassungen:	**Alle Dichtungen entsprechen den KTW- Bestimmungen, bzw. dem DVGW-Arbeitsblatt W 270**
Hersteller:	**Gebr. Echtermann GmbH & Co.KG** Postfach 1456 D 58584 Iserlohn Tel: +49 (0) 2371 / 9582-0 Fax: +49 (0) 2371 / 52787 Email: contact@echtermann.de

© by Gebr. Echtermann GmbH & Co.KG—Iserlohn 2019

Wir behalten uns vor technische Änderungen in unsere Produkte einfließen zu lassen I Keine Gewähr für Irrtümer und Druckfehler