echtermann®
for professionals

Bezeichnung:

Einhebel-Standbatterie 1/2“ mit HU-Auslauf Edelstahl

Art.-Nr.:

201-101/200-300/02

201-101/250-300/02

201-101/300-300/02

201-101/350-300/02

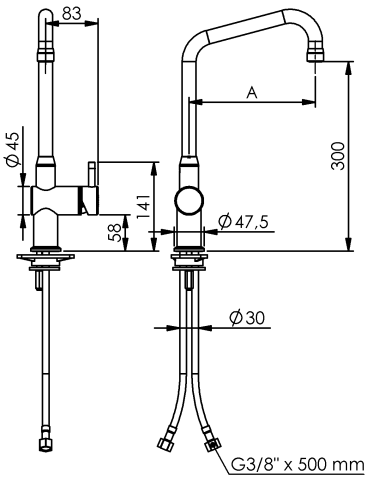

Beschreibung:

- Ausführung nur für Hochdruck, Betriebsdruck 1-6 bar
- Wärmeisolierender Griff, seitlich
- Schwenkbarer HU-Auslauf mit JetSafe (Tropfschutz)
- Ausladung A = 200 / 250 / 300 / 350mm
  Höhe H = 300 mm
- Temperatur und Mengenregelung mit moderner Eco-Keramikkartusche (2 stufig, Wassersparfunktion)
- Flexible Anschlussschläuche 2 x 500 mm, Überwurfmutter 3/8“
- Montagefreundliches Befestigungssystem mit Stange M8 x 140 mm für Tischplattenstärke bis ca. 50 mm
- Material **Edelstahl**
- Heißwasserbeständig bis 80°C
- Tischbohrung Ø30 mm

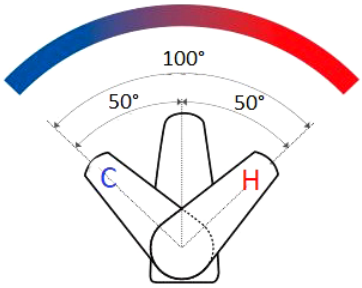

Durchflussmengen:

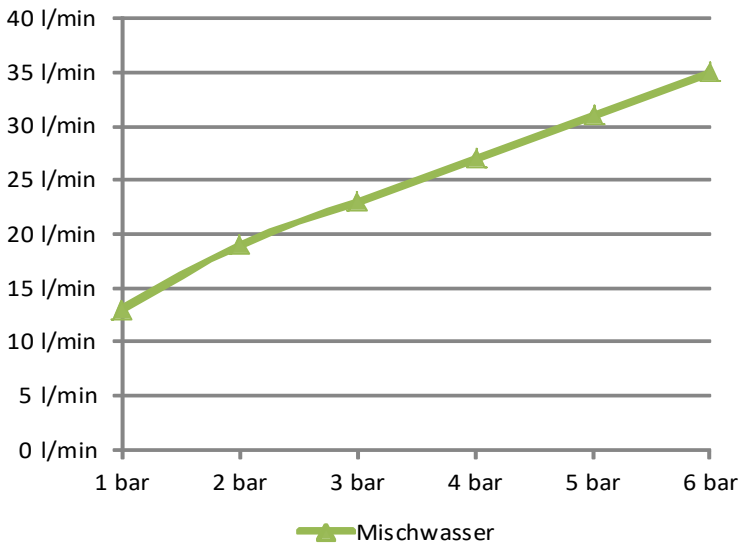

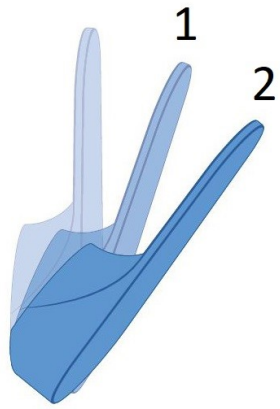

2-Stufige Eco-Kartusche mit Wassersparfunktion

© by Gebr. Echtermann GmbH & Co.KG—Iserlohn 2019

Wir behalten uns vor technische Änderungen in unsere Produkte einfließen zu lassen I Keine Gewähr für Irrtümer und Druckfehler

Bestimmungsgemäße Verwendung:	Die Armatur wird an gewerblichen Großküchen– und Fleischereikochgeräten als Füllarmatur für Kesselanlagen verwendet. Die Bedienung der Armatur darf nur von unterwiesenem Fachpersonal über 14 Jahre erfolgen. Die Montage und Demontage darf nur von anerkannten Fachhandwerkern vorgenommen werden.
Nicht bestimmungsgemäße Verwendung:	Die Armatur ist **nicht** für den Anschluss an Niederdruck-Heißwasserbereiter geeignet.
Gefahrenhinweis:	Die Demontage bzw. die Reparatur der Armatur darf nur bei abgesperrten Eckventilen erfolgen.
Pflegehinweis:	**Keine** stark chlorid– oder säurehaltigen Reiniger verwenden. Auf den Gebrauch von Hochdruckreinigungsgeräten ist, u.a. gemäß dem Arbeitsblatt VdF 018, zu verzichten. Alle Arten von Scheuermitteln sind zur Reinigung **nicht** geeignet, da sie die Oberflächen zerkratzen.
Zulassungen:	**Alle Dichtungen entsprechen den KTW- Bestimmungen, bzw. dem DVGW-Arbeitsblatt W 270.**
Hersteller:	**Gebr. Echtermann GmbH & Co.KG** Postfach 1456 D 58584 Iserlohn Tel: +49 (0) 2371 / 9582-0 Fax: +49 (0) 2371 / 52787 Email: contact@echtermann.de

© by Gebr. Echtermann GmbH & Co.KG—Iserlohn 2019

Wir behalten uns vor technische Änderungen in unsere Produkte einfließen zu lassen I Keine Gewähr für Irrtümer und Druckfehler