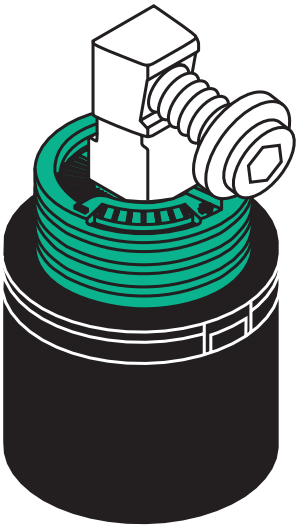

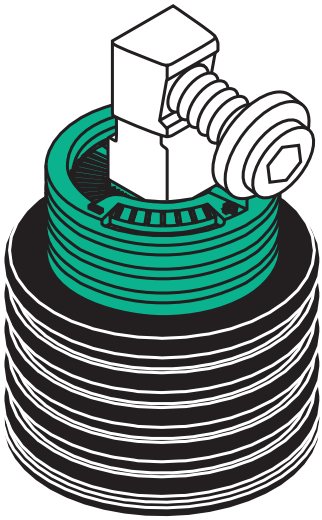

M2

Ersetzt
compatible with

M3

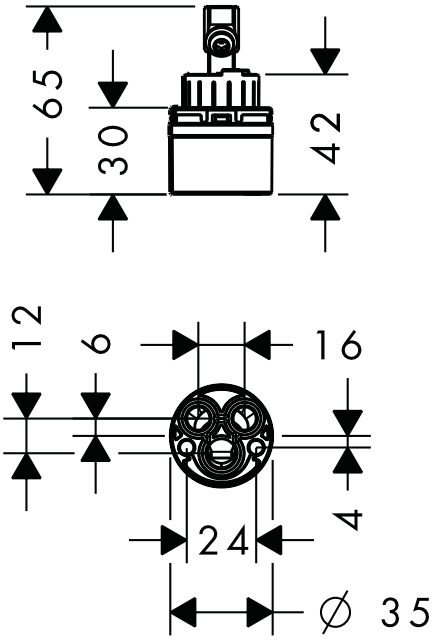

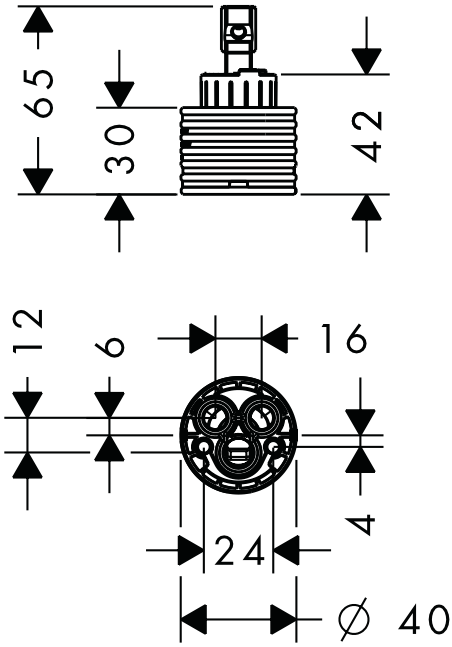

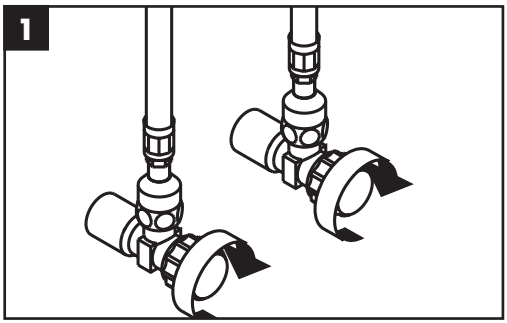
1

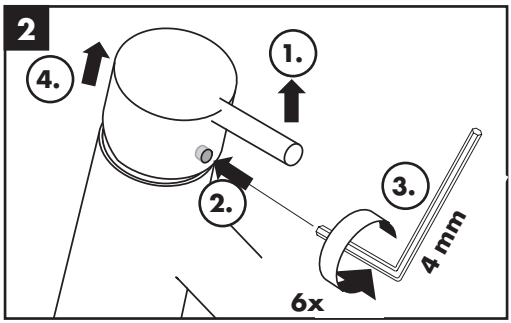
2
1.
2.
3.
4.
4 mm
6x

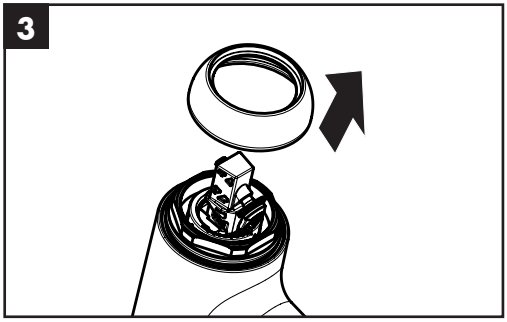
3

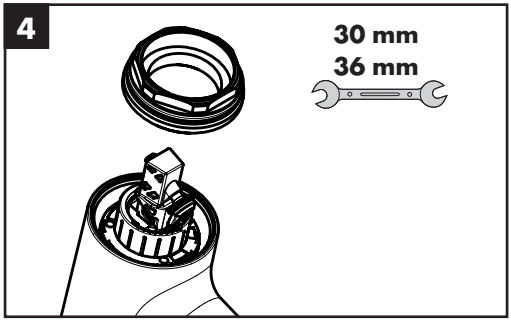
4
30 mm
36 mm

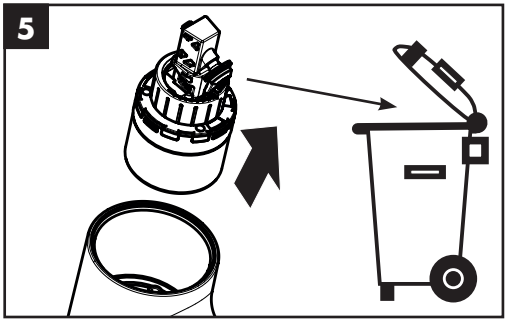
5

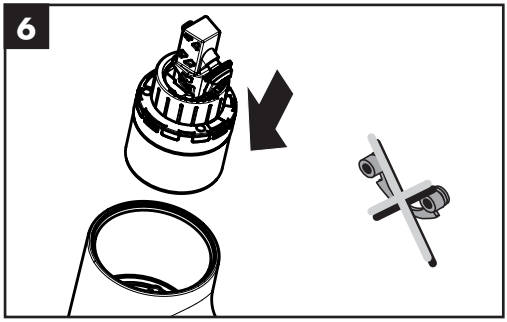
6

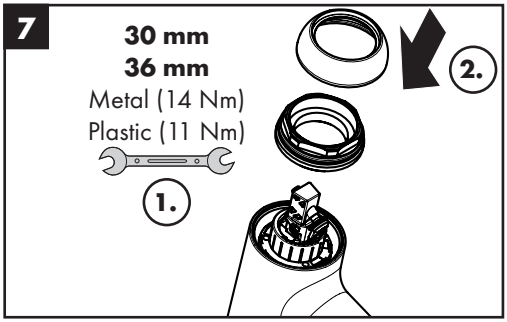
7
30 mm
36 mm
Metal (14 Nm)
Plastic (11 Nm)
1.
2.

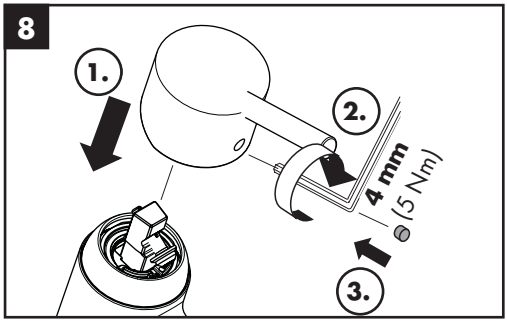
8
1.
2.
3.
4 mm
(5 Nm)

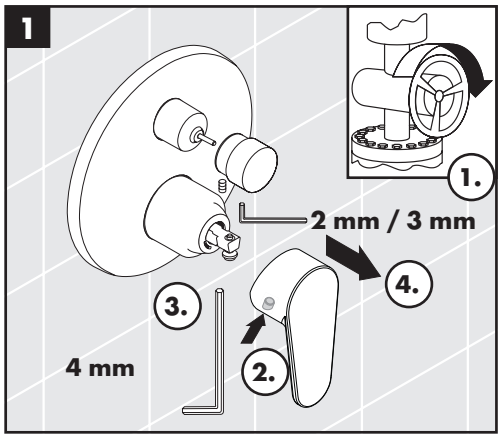
1
1.
2 mm / 3 mm
4.
3.
2.
4 mm

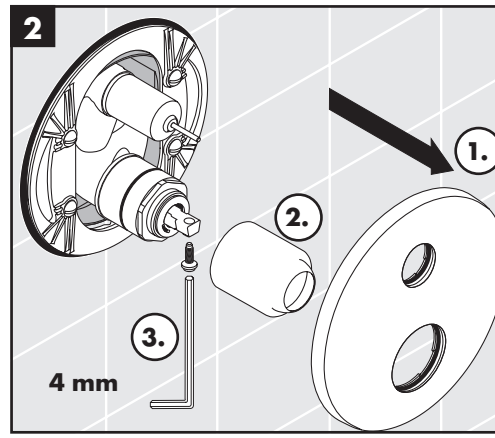
2
1.
2.
3.
4 mm

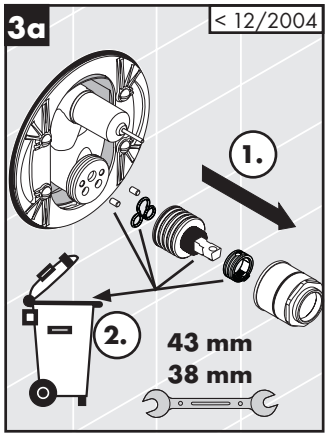
3a
< 12/2004
1.
2.
43 mm
38 mm

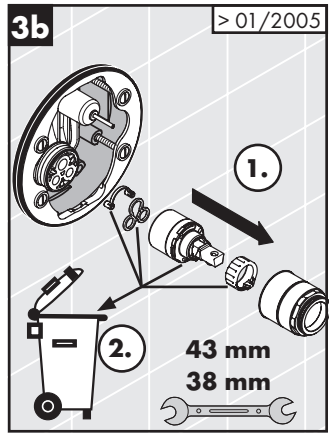
3b
> 01/2005
1.
2.
43 mm
38 mm

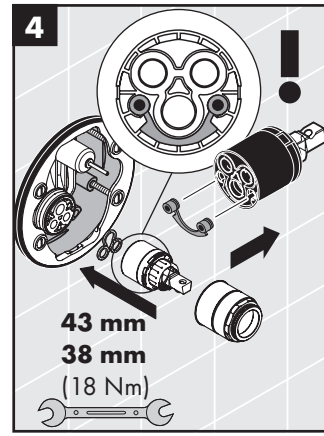
4
!
43 mm
38 mm
(18 Nm)

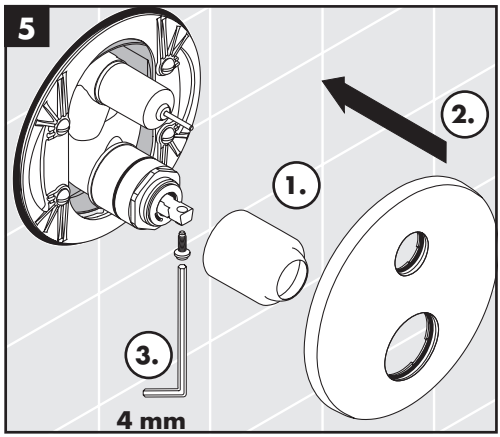
5
2.
1.
3.
4 mm

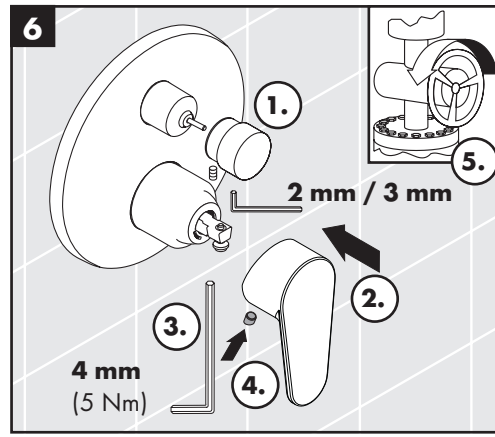
6
1.
5.
2 mm / 3 mm
2.
3.
4 mm
(5 Nm)
4.

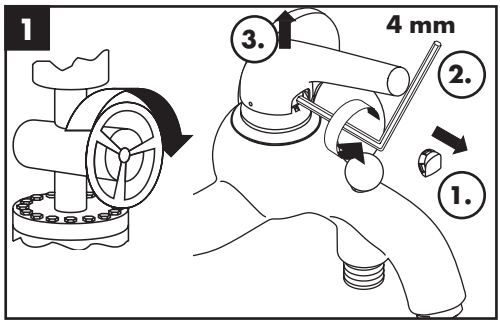
1
3.
4 mm
2.
1.

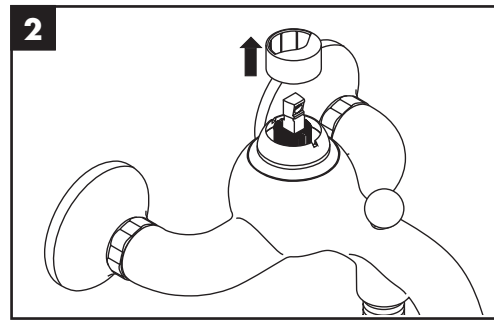
2

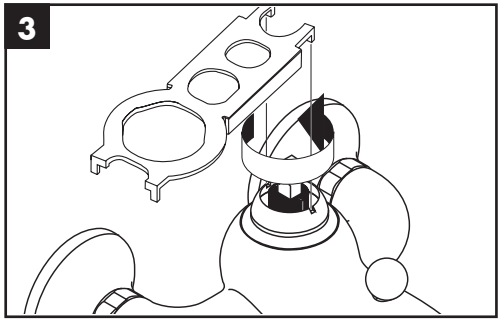
3

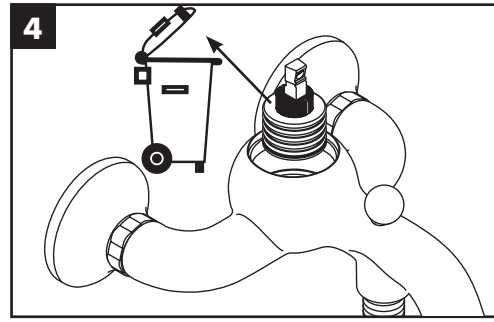
4

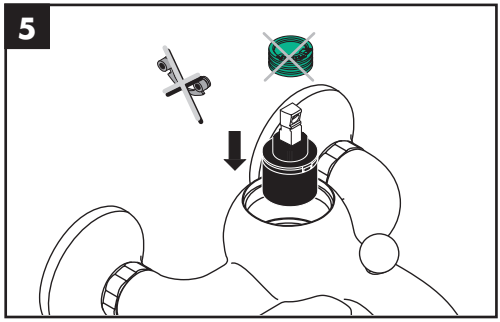
5

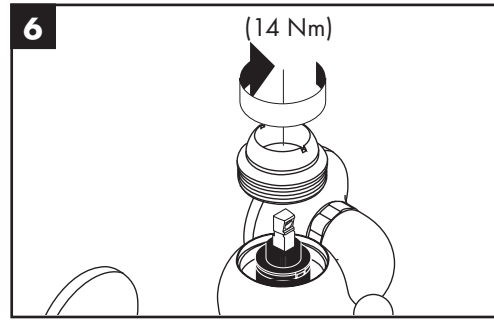
6
(14 Nm)

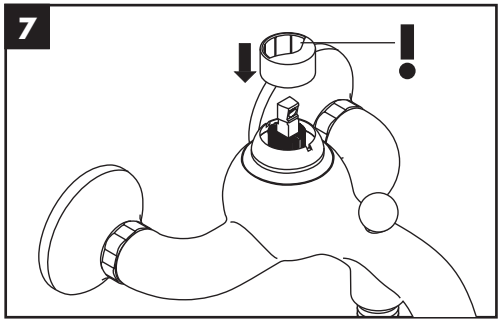
7
!

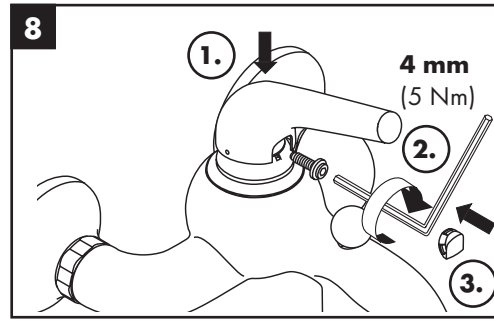
8
1.
4 mm
(5 Nm)
2.
3.

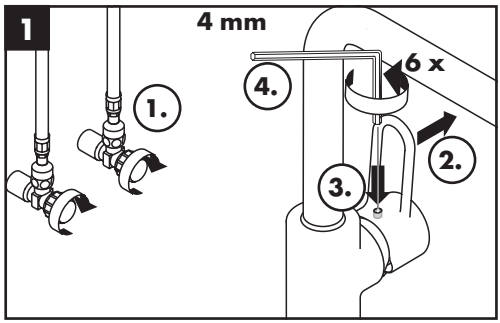
1
4 mm
6 x
1.
2.
3.
4.

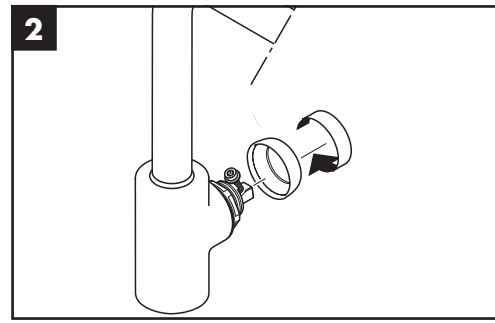
2

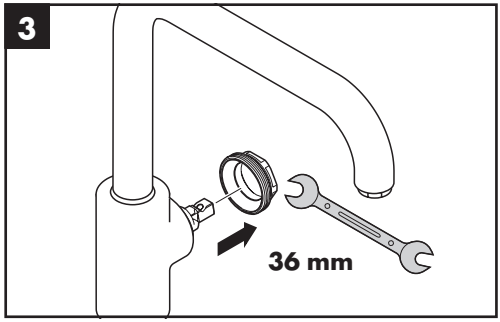
3
36 mm

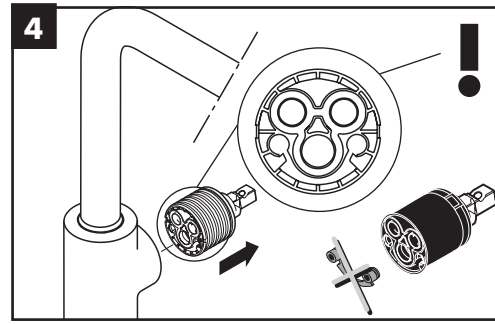
4
!

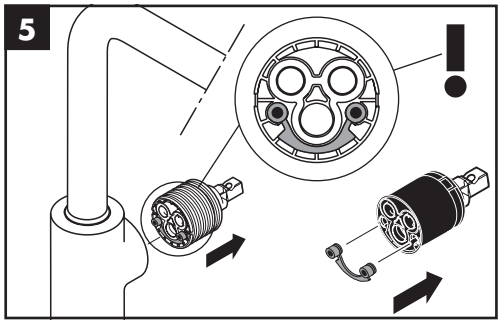
5
!

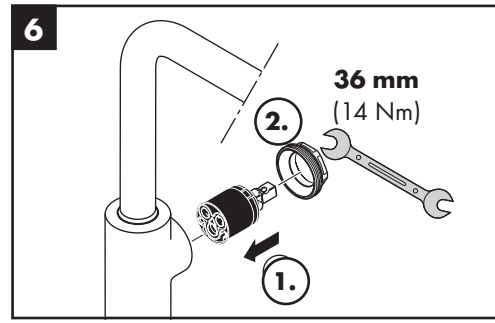
6
36 mm
(14 Nm)
2.
1.

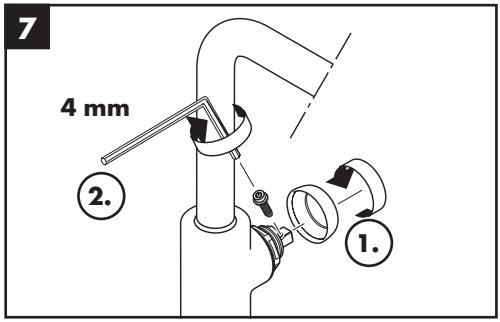
7
4 mm
2.
1.

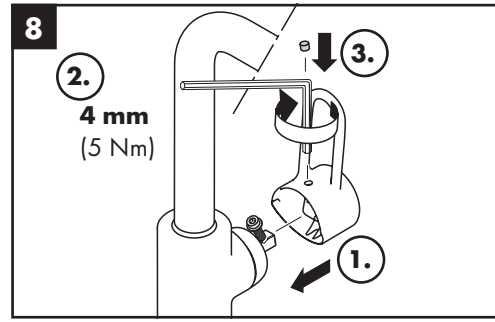
8
2.
4 mm
(5 Nm)
3.
1.

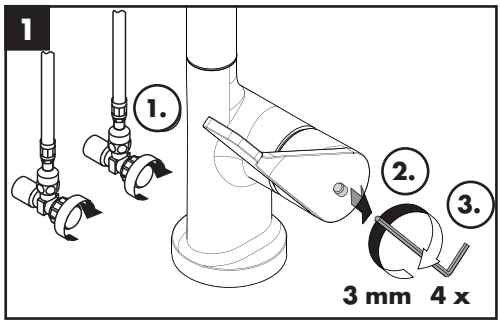
1
1.
2.
3.
3 mm 4 x

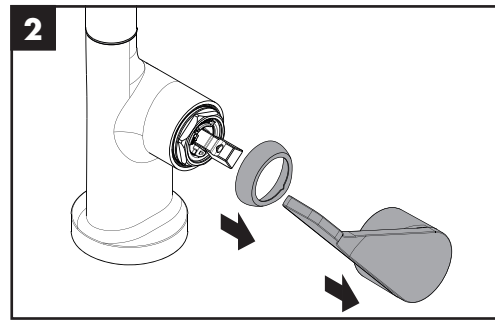
2

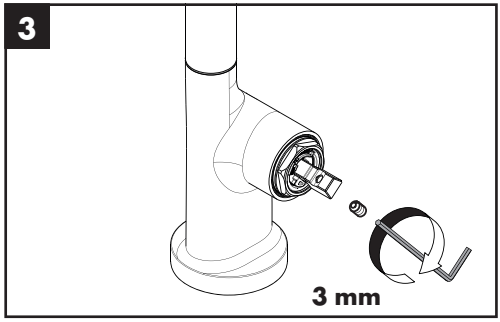
3
3 mm

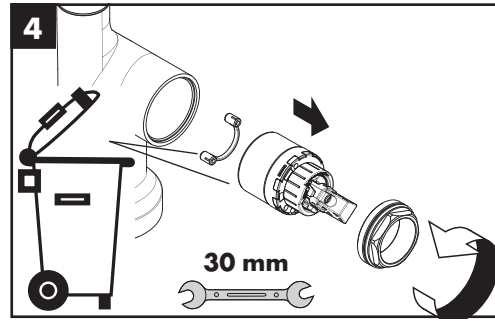
4
30 mm

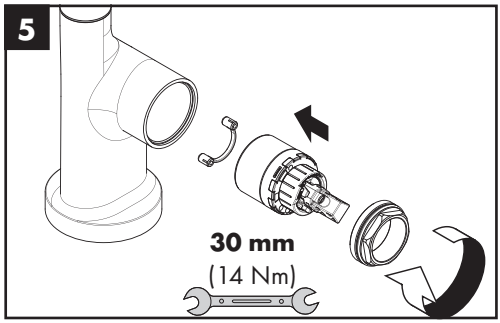
5
30 mm
(14 Nm)

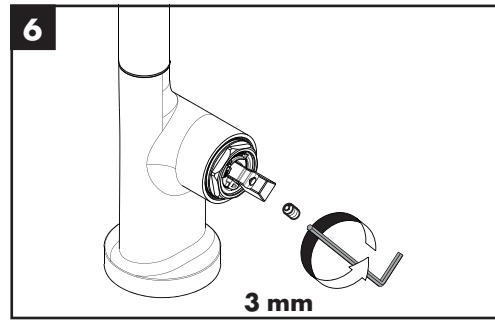
6
3 mm

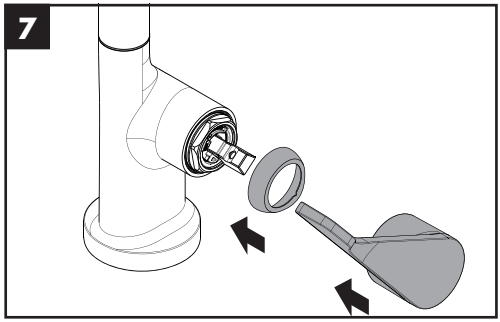
7

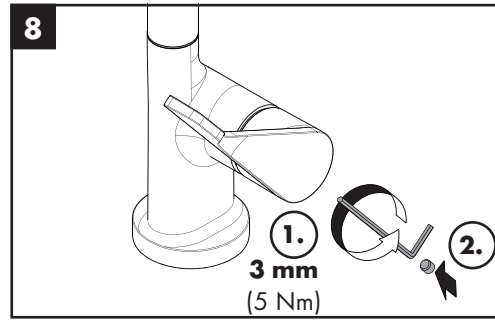
8
1.
2.
3 mm
(5 Nm)

Warmwasserbegrenzung / Limiteur d'eau chaude / Hot water limiter / Limitatore di acqua calda / Limitación del agua caliente / Warmwaterbegrenzing / Varmtvandsbegrænsning / Limitador de água quente / Ogranicznik ciepłej wody / Omezení teplé vody / Obmedzenie teplej vody / 热水限制 / Ограничение расхода горячей воды / Kuumanveden rajoitin / Varmvattenreglering / Karšto vandens ribotuvas / Limiter vruće vode / Limitator pentru apă caldă / Διάταξη περιορισμού ζεστού νερού / Omejitev tople vode / Kuuma vee piiraja / Karstā ūdens ierobežotājs / Ograničavač vruće vode / Varmtvannsbegrensning / Ограничител за топлата вода / 高温リミッター / Обмежувач гарячої води / محدد الماء الساخن / Sıcak su sınırlaması / Melegvíz-korlátozás / מגביל מים חמים

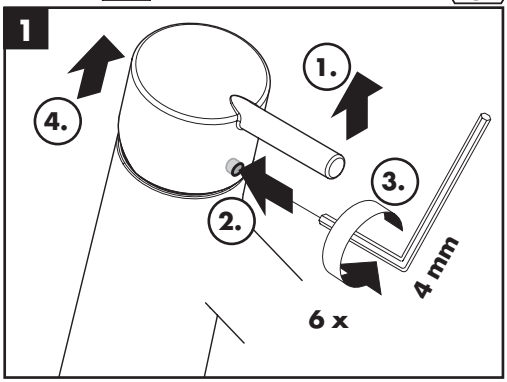

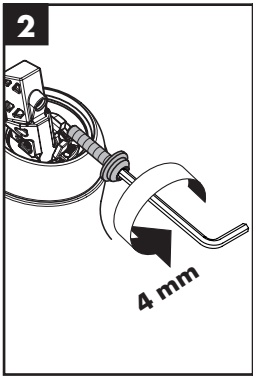

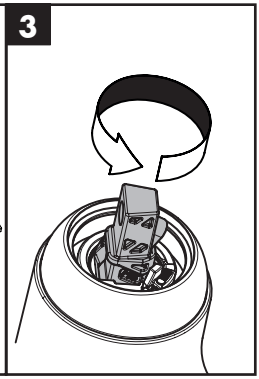

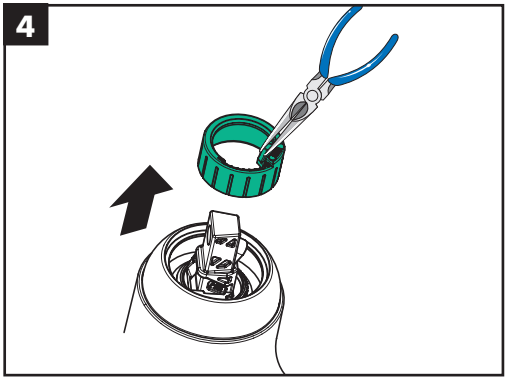

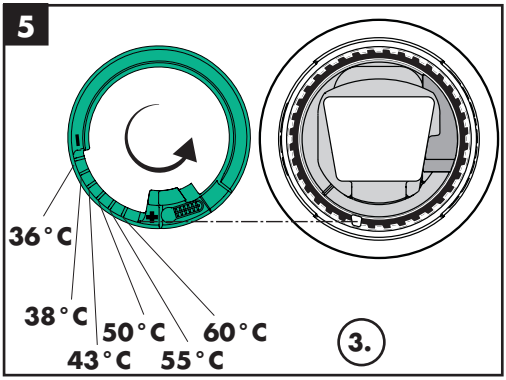

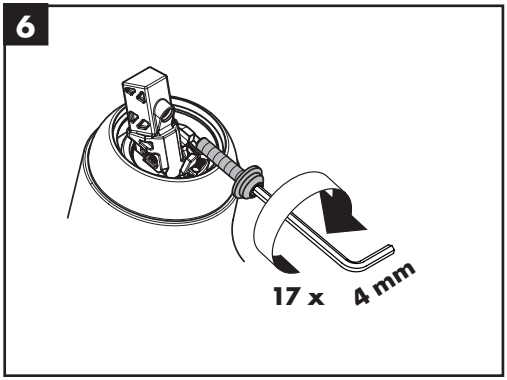

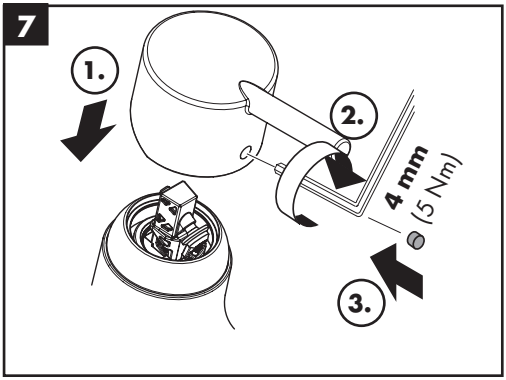

hansgrohe

Hansgrohe · Auestraße 5 - 9 · D-77761 Schiltach · Telefon +49 (0) 78 36/51-1282 · Telefax +49 (0) 7836/511440
E-Mail: info@hansgrohe.com · Internet: www.hansgrohe.com

08/2024
9.08165.04